INTRODUCTION

INTRODUCTION
企業理念

安心、安全、信頼
一歩先にある、僕らの新しい未来への夢や憧れ、
感動の実現へ

**株式会社NKLはあらゆる映像制作に必要な撮影機材、
クレーン、ドリー、リモートヘッド、イントレ、降雨関係、送風機、
スモークマシンなどのオペレーション、レンタルをしています。**

特機レンタル・オペレーション・コーディネイト
当社取扱いの機材を中心に各種機材をレンタルさせて頂きます。
必要に応じ機材の専門オペレーターも揃えておりますので安心してお問い合わせ下さい。
映画・TV・ビデオ・イベント・コンサート・CMなど各分野に対応いたしております。
業界の方だけでなく、一般・学生・サークルなどの方々もお気軽にご相談下さい。

輸入販売業務・海外情報コーディネイト
GRIP機材だけでなく、多方面の輸入業務を代行また実施いたします。
ヨーロッパ・アメリカ等の価値ある商品・システムなどを取り入れ、現品・情報を幅広く取り扱います。
また、映像に関するニュースをタイムリーにお届けします。

製品開発・製品修理・メンテナンス
当社はお客様の商品ニーズに応え、Made in Japanにこだわり製品の開発を行っております。
また当社はメーカーから直接、修理・メンテナンスの技術を学んでおり、
正規修理認定企業証を取得しております。正規修理で安心・ご納得頂けますよう心がけております。
アフターケアも万全です。メンテナンスなどお気軽にお問い合わせ下さい。

▶会社概要

P.2,3,17の写真提供 ©ZEISS Japan

RENTAL INSTRUCTIONS
レンタルサービスのご利用方法

ご予約＆お問い合わせダイヤル

TEL : 042-358-0777　FAX : 042-358-0790

ご予約＆お問い合わせ電話受付時間

月～土：10:00～18:00（日曜・祝祭日は休業です）

ご予約＆お問い合わせフォーム

https://www.nkl.jp/contact/

NKL　検索　HPで最新情報をお知らせ！

レンタルの流れ
機材選びからご返却まで

STEP 01

お電話・メールでレンタル予約

レンタルする機材が決まりましたら、弊社へお電話・メールでご連絡頂き、
「ご希望の機材」「数量」「ご利用期間」をお伝え下さい。

STEP 02

機材のお渡し

弊社までお越し下さい。機材をお渡しします。
大型車が通行しにくい場所もありますので、事前にご確認下さい。
万が一、ご利用中に不具合が発生した場合はすぐにご連絡下さい。

STEP 03

ご返却

お手数ですが弊社までお越しいただき、ご返却下さい。
またのご利用をお待ちしております！

▶Webで確認
（レンタル方法・ご利用規約）

ATTENTION
レンタルご利用の際の注意事項

■ 初めてご利用のお客様へ
・登録の費用は一切かかりません。
・原則として初回は機材貸出時に現金でお支払いいただきます。
・ご利用状況等によっては、お客様の締日に合わせて請求書を発行することも可能ですので、まずはご相談下さい。
・お客様には「取引関係報告書」をご提出いただいております。
・ご本人確認のため、免許証・名刺をお持ち下さい。

■ レンタル料について
・レンタル料は機材ご使用日前日の13時以降からお貸出しを行い、最終ご使用日翌日の12時までにご返却いただけた場合、ご使用日数分のレンタル料金のみ発生する仕組みです。
・ご返却が最終ご使用日翌日の12時を過ぎた場合、ご使用日数にレンタル料金1日分を加算させていただきます。
・機材を連続して3日間以上ご使用いただく場合、レンタル料金が半額になります。
・25日以上ご使用になる場合はご相談下さい。

■ ご予約受付について
・ご使用日の前営業日の営業時間中に、お電話、もしくは、メールにて機材の予約をして下さい。
※メールの場合、電話連絡先を必ず明記して下さい。
・メールにてレンタル予約のご連絡をいただいた場合、必ずこちらから確認のお電話をいたします。
※お電話での確認がとれてはじめて予約受付完了となります。

■ お貸出しについて
・ご使用日の前日13時以降よりお貸出しが可能です。
・お貸出しの際、機材等の確認後、貸出サインをお願いしております。

■ キャンセルについて
・ご使用日の当日キャンセルは、100%のキャンセル料金をいただきます。
・ご使用日の前営業日キャンセルは、50%のキャンセル料金をいただきます。
・ご使用日の前々営業日18:00迄にキャンセルのご連絡をいただければキャンセル料金は発生しません。
※弊社営業日…月～土曜日、但し祝日を除く。

■ お問い合わせについて
・特機レンタル予約ダイヤルにて、各種問い合わせを受け付けておりますので、お気軽にお問い合わせ下さい。
・販売についてもお気軽にお問い合わせ下さい（営業部TEL：042-358-0778）。

■ 価格について
・価格は予告なく変更する場合があります。あらかじめご承知おき下さい。

利用規約

●特機・特殊機材（以下商品）は、株式会社NKL（以下弊社）が本利用規約に基づいてお客様に貸与するものです。●レンタル期間は商品をお客様にお渡しした翌営業日から始まり、ご返却いただいた前営業日に終了します。●レンタル期間を延長される場合は、必ず期間中に弊社までご連絡下さい。予約状況などを確認の上、対応させていただきます。●連絡のないまま商品の返却が7日以上遅滞し、かつ返却の意志が見られない場合、法的手段を講じます。●レンタル中の事故などによる被害、または第三者に与えた損害について、弊社では一切の責任を負いかねます。●商品は使用法を守って正しくお使い下さい。●商品の委託使用、譲渡、質入、転貸、占有、許可のない改装・改造は禁じます。●返却時に商品が明らかに消耗・損傷しており、修理や買い替えを必要とする場合は、実費を請求いたします。●商品を紛失された場合は、商品と同等の製品、あるいは相当金額にて弁償していただきます。●商品が盗難や火災などの事故に遭った場合は、盗難証明または被災証明を添えて弊社までご連絡下さい。●万一、本利用規約に違反した場合、一切の通知・催促を行わずに契約を解除し、ただちに商品を返却していただきます。●弊社による信用調査の結果、商品のレンタルをお断りすることがございます。あらかじめご了承下さい。●ご不明な点等ございましたらまずは弊社にご連絡をお願いいたします。

NKL EQUIPMENT RENTAL&SALE

CONTENTS

01 CRANE

SCORPIO 38		オペレーター	009
SCORPIO 35		オペレーター	010
SCORPIO 23L		NEW オペレーター	011
SCORPIO 10		オペレーター	012
TECHNOCRANE 22		オペレーター	013
Foxy Pro		NEW オペレーター	014
Foxy Advanced		オペレーター	015
Foxy Crane		オペレーター	015
PEGASUS CRANE SYSTEM	5m	オペレーター	016
	7m	オペレーター	016
	9m	オペレーター	016
ABC Crane 120		オペレーター	016

02 REMOTE HEAD

MINI SCORPIO STABILIZED V HEAD		NEW オペレーター	018
SCORPIO STABILIZED HEAD		オペレーター	019
SCORPIO CLASSIC HEAD	2AXIS	オペレーター	020
	3AXIS	オペレーター	020
MINI SCORPIO HEAD	2AXIS	オペレーター	021
	3AXIS	オペレーター	021
MINI SCORPIO EZ HEAD		NEW オペレーター	022
MICRO SCORPIO HEAD		オペレーター	023
CANON DEMAND		オペレーター	024

03 DOLLY

GF-Primo Dolly		オペレーター	026
GF-HiLo Swivel		オペレーター	026
GF-Bangi		オペレーター	026
GF-Primo Jib		オペレーター	026
PANTHER CLASSIC PLUS		NEW オペレーター	027
PANTHER Dolly		オペレーター	027
MovieTech Magnum Dolly		オペレーター	028
PANTHER Mini Base			028
GF-Quad Dolly			029
Twister Dolly		NEW	029
Doorway Dolly			030
Grip Dolly			030
RAPTOR RICKSHAW 3			031
	Z Pro Set		031

アイコンの説明

オペレーター　オペレーター付きレンタル（料金別途）

NEW　新規掲載機材

04 JIB SYSTEM

Aero Shooter			033
Straight Shoot'r		オペレーター	033
GF-Jib		NEW	033
GF-Tele Jib			034
Mini Jib			034
Mini Jib Short			034
Vario Jib			035
Vario Jib Short			035
Pro Jib			036
Genie Jib			036

05 ISOLATOR

ISOLATOR 150	3AXIS		038
	2AXIS		038
ISOLATOR 100	3AXIS		038
	2AXIS		038
AJ DAMPER			039

06 GIMBAL

RONIN 2			041
MōVI XL		オペレーター	041
MōVI Pro		オペレーター	042
MōVI Pan Bar		オペレーター	042
Black Arm		オペレーター	043
Dual Black		オペレーター	043
RAPTOR Z Pro			043
ARMOR-MAN 3		NEW	044
ARMOR-MAN 2			044
EASYRIG Vario 5			045
Ready Rig GS Pro Arm			046

07 TRACK

Vario Track		オペレーター	48
Vario Curved Track	4C/6C Half	オペレーター	48
	6C Full	オペレーター	48
Steel Track	1m		48
Steel Curved Track	3C/5C/6C Half		49
	3C/5C/6C Full		49
	10C Half		49
Original Track	1m		49
Original Curved Track	6C Half(1)		49
	6C Half(5)		49
	6C Full(10.5)		49

08 ROSTRUM

Intole (Rostrum) 3		051
Intole (Rostrum) 5		051
Ladder Pod		051

09 CARTONI

LAMBDA 25	2AXIS		054
	3AXIS		054
LAMBDA HEAD	2AXIS		054
	3AXIS		054
SPIN HEAD			055
Pedestal P20			055
Pedestal P70＋			055

10 SLIDER

GF-Slider		NEW	057
Twin Dolly		NEW	057
Tango Roller Slider			057
MYT SLIDER			058
SILENT CAT			058

11 OTHERS

Dutti Dolly			060
Dana Dolly			060
PORTA-GLIDE			061
Universal Rolling Spider			061
JET LAUNCHER			061
POLECAM			062
POLECAM Remote System		オペレーター	062
Portable Battery IPS-3000A			063
Portable Battery IPS-1000AS			063
ELECTRIC BICYCLE CD-1			064
ADDMOTOR ELECTRIC BICYCLE		NEW	064
GF-Grip Kit (Dolly Ver.)			065
GF-Grip Kit (Option) Bazooka Adjust			065
	Bazooka 10/20/30cm		065
	Standard Off-set Ball Adapter		065
	3WAY Mitchell		065
GF-Grip Kit (Extension legs)			065

12 FAN

HURRICANE FAN		オペレーター	068
40HP FAN		オペレーター	069
PARAGLIDER FAN		オペレーター	069
RE 5 FAN			069
RE 3 FAN			070
RE 2 TURBO FAN			070
RE FAN			070
5HP FAN		オペレーター	071
Jet Fan			071
FULTA FAN		オペレーター	071
Handy Blower			072

13 RAIN EFFECTS

DRAIN PUMP CAR		オペレーター	074
SPRAYER	MANUAL		074
	AUTO		074
RAIN SET	1SET		075
	2SET		075
	3SET		075

14 SPECIAL EFFECTS

Viper NT			077
Viper S			077
Unique 2.1			078
Viper Fluid	SLOW 5L / 25L		078
	REGULAR 5L / 25L		078
	QUICK 5L / 25L		078
Unique Fluid	2L / 10L / 25L		078
Tiny Fluid	250ml / 2L		078
S-500 Snow Machine		NEW	079
LITTLE BLIZZARD			079
Basic Fluid	4L / 20L		079

その他のご案内

企業理念	002
レンタルサービスのご利用方法	004
レンタルご利用の際の注意事項	005
インフォメーション（販売・SNS公式アカウント情報）	080
会社概要	081
アクセスマップ	081

01 CRANE

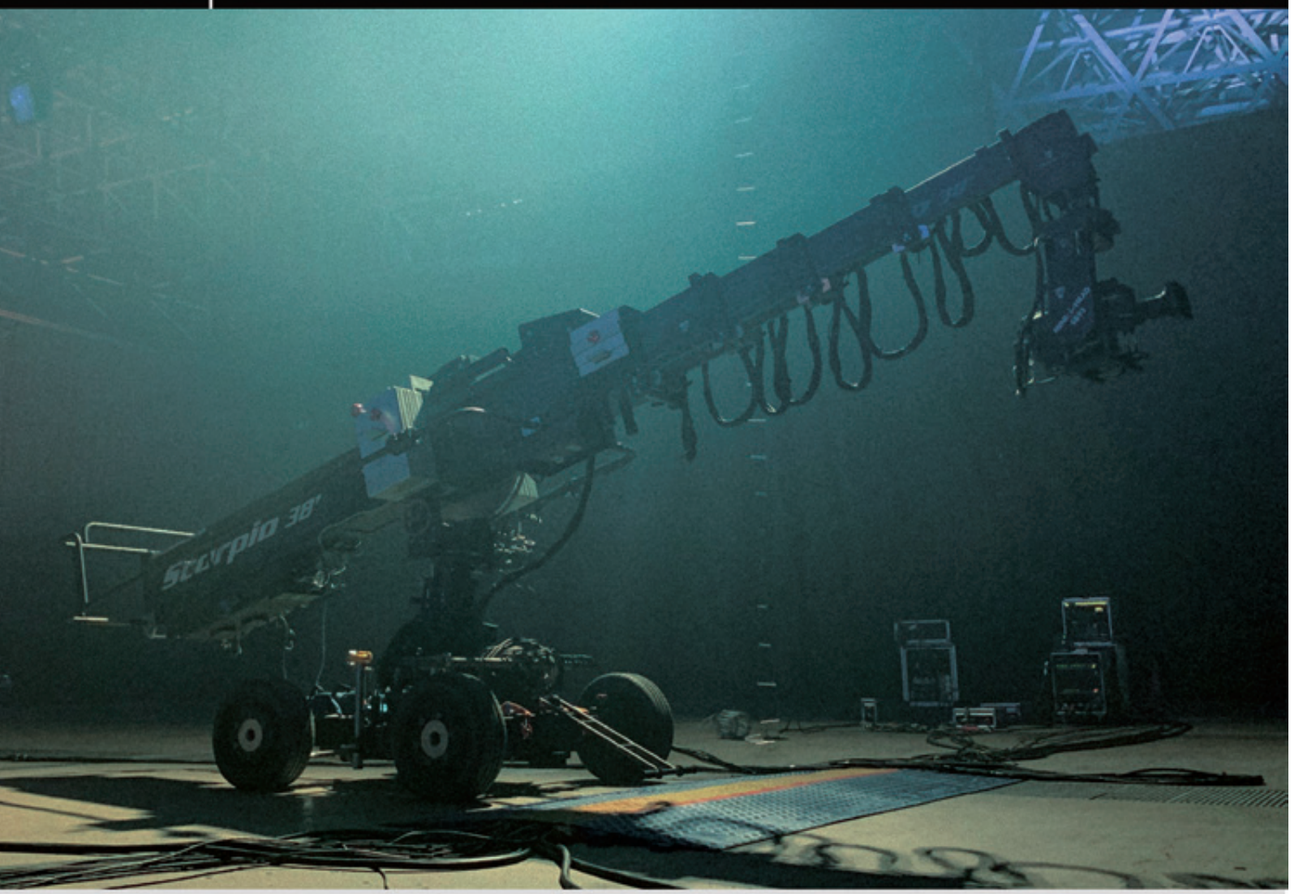

CRANE LINE UP

人乗りクレーン

リモートクレーン

テレスコピッククレーン

CRANEとは

シーソー状のシステムにより撮影機を上下させ、アングルやポジションに変化をもたらす。
カメラオペレーターが乗れるものとカメラをリモート操作するものがある。
オプションの組み合わせによりアームの長さを変えたり、レール移動と併用できるシステムもある。

SERVICE VISION

SCORPIO 38' オペレーター

スコーピオ 38

▶PDFで詳しく

下付けで70kgまで搭載可能なSS30+7進化形テレスコピッククレーン。電動カウンターウェイトシステム、ARの為の追跡システム、バックパン、取り外し可能なタッチパネルディスプレイ、台車幅の可変など、Service Vision社の技術が詰め込まれています。

全長	4.79 ～ 14 m
最大搭載重量	上付け 45 kg / 下付け 70 kg
本体重量	1316 kg (ウェイト別)
最大レンズ高	12.19 m
Max. Speed	2.6 m/s

レンタル料金

1day	¥275,000 (税抜¥250,000)

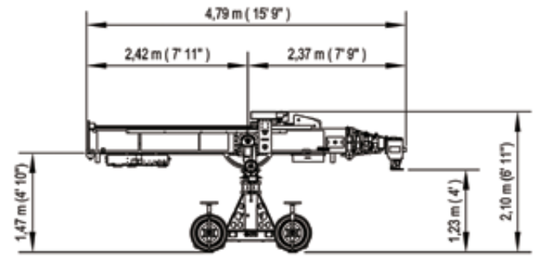

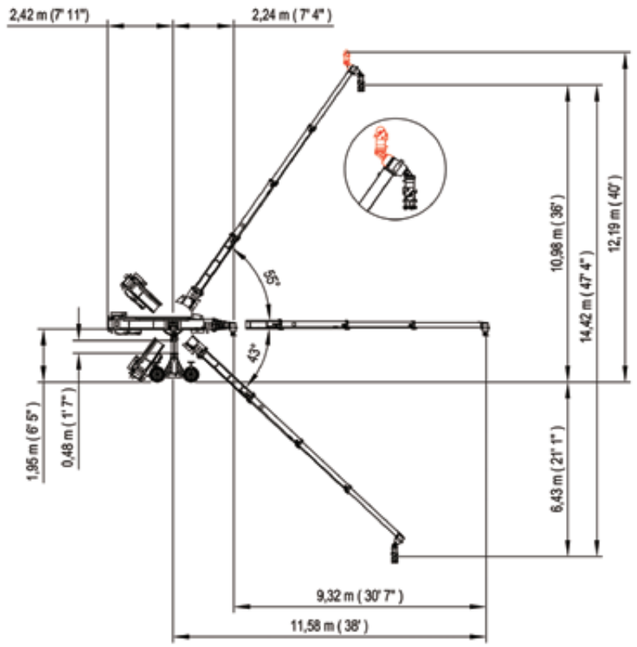

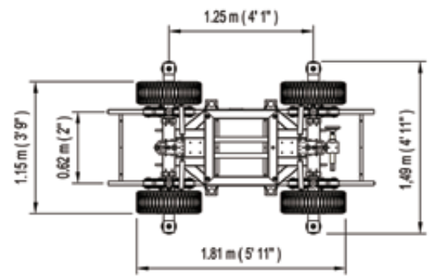

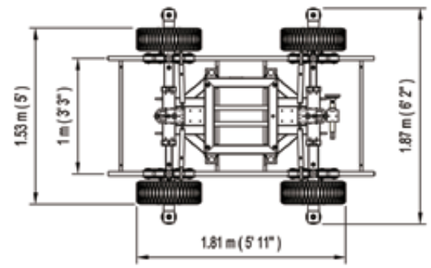

SCORPIO 35

オペレーター NEW

スコーピオ 35

40kgまで搭載可能な軽量伸縮クレーン。耐荷重を削減することで、Scorpio38に比べてはるかに軽量なクレーンとして新しく設計されました。
可変可能な台車幅や、細いアームが特徴です。

全長	4.4 ～ 13 m
最大搭載重量	上付け 40 kg / 下付け 40 kg
本体重量	806 kg (ウェイト別)
最大レンズ高	9.65 m
Max. Speed	2.6 m/s

レンタル料金

1day **¥275,000** (税抜¥250,000)

SERVICE VISION

▶PDFで詳しく

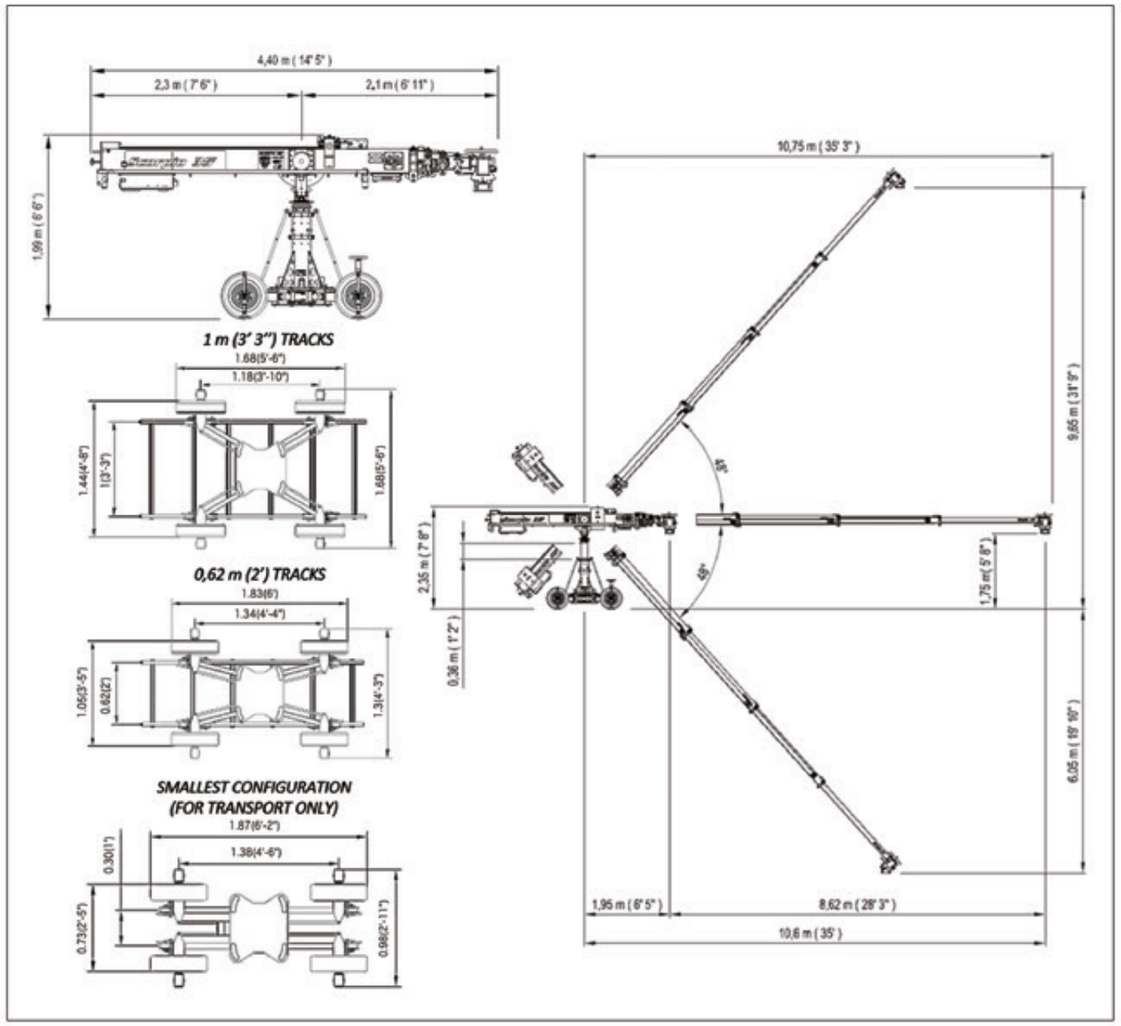

※オペレーター・車両料金別途

01 CRANE NKL EQUIPMENT LIST

CRANE
REMOTE HEAD
DOLLY
JIB SYSTEM
ISOLATOR
GIMBAL
TRACK
ROSTRUM
CARTONI
SLIDER
OTHERS
FAN
RAIN EFFECTS
SPECIAL EFFECTS

SCORPIO 23'L

オペレーター NEW

スコーピオ 23'L

コンパクトで小回りが利くテレスコピッククレーン。狭い場所での繊細なクレーンワークに適しています。静音でスムーズな伸縮機能が特徴です。36cm上昇できる伸縮式コラムも備わっています。

全長	3.6 ～ 9.18 m
最大搭載重量	上付け 40 kg / 下付け 40 kg
本体重量	330 kg (ウェイト別)
最大レンズ高	6.8 m
Max. Speed	1.7 m/s

レンタル料金

1day **¥176,000** (税抜¥160,000)

SERVICE VISION

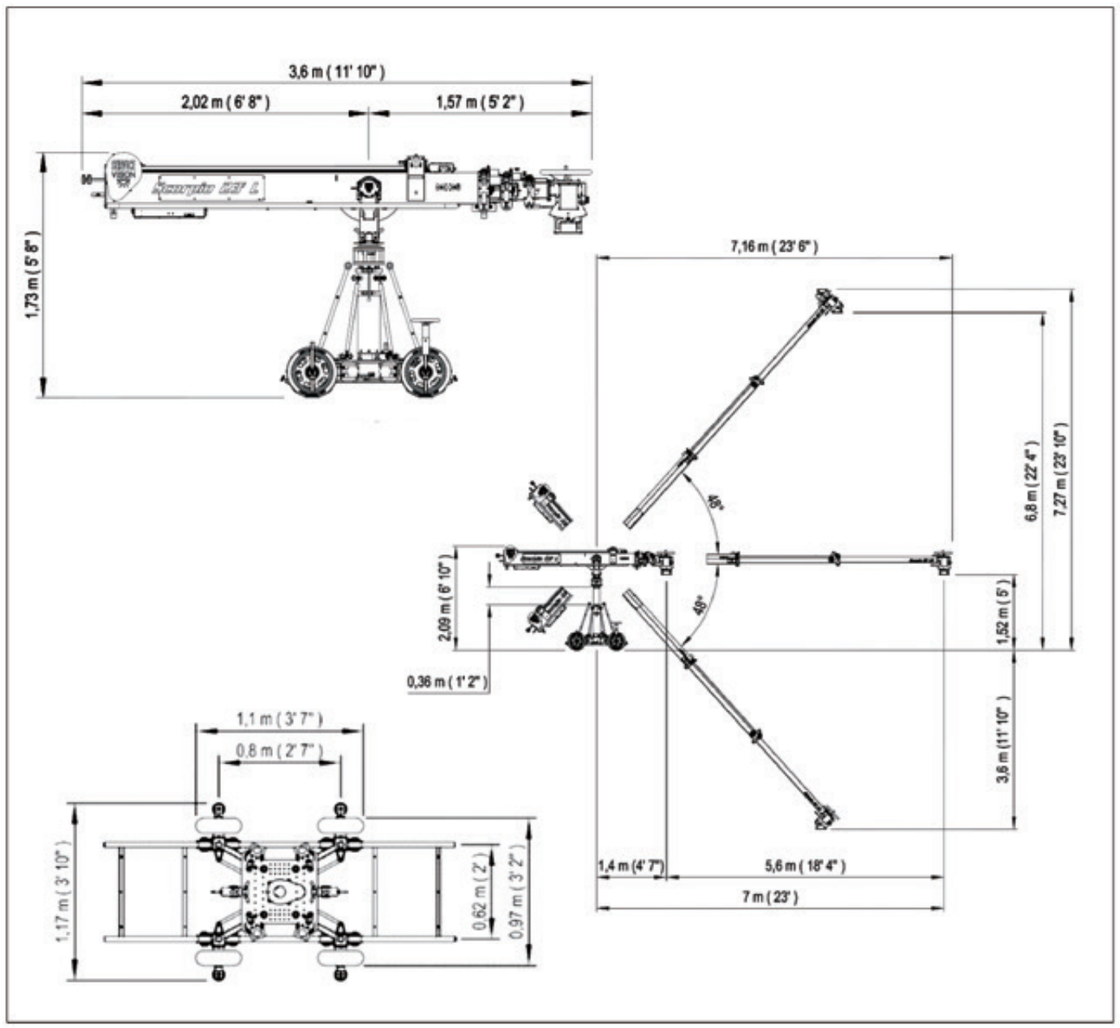

SCORPIO 10

オペレーター

スコーピオ 10

使用する場所を選ばないコンパクトな2セクションテレスコピッククレーン。アームは専用ドリーだけでなく他のドリーにも設置可能です。
カメララインを真っ直ぐ保つアーク修正機能搭載。
バーチャルスタジオ・ARにも対応しています。

全長	2.38 ～ 4.68 m
最大搭載重量	上付け 40 kg / 下付け 60 kg
本体重量	197 kg (ウェイト別)
最大レンズ高	3.9 m
Max. Speed	1.3 m/s

レンタル料金

1day	¥165,000 (税抜¥150,000)

SERVICE VISION

▶PDFで詳しく

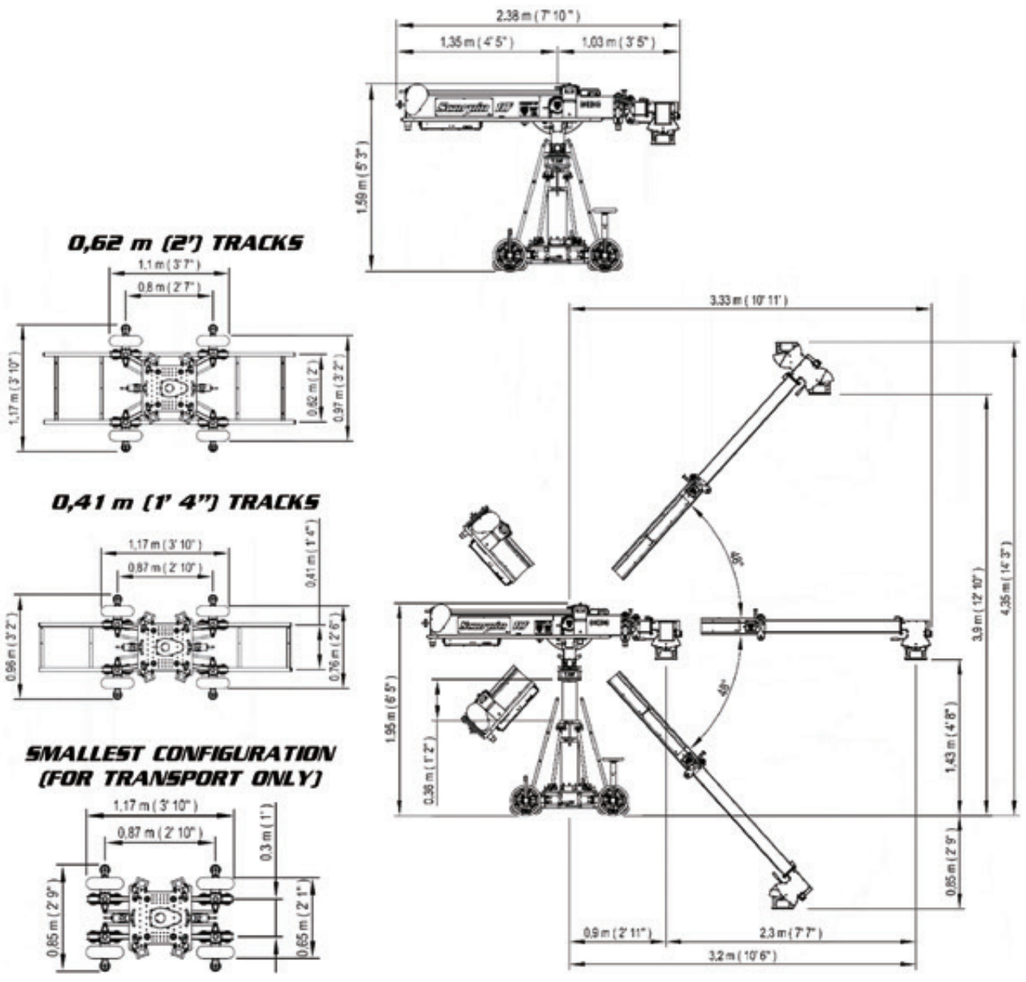

SUPERTECHNO

TECHNOCRANE 22

オペレーター

テクノクレーン 22

コンパクトながらカメラ高6.7mまで上がるテレスコピッククレーン。

全長	3.52 ～ 8.24 m
最大搭載重量	上付け 10 kg / 下付け 13 kg
本体重量	320 kg (ウェイト別)
最大レンズ高	6.7 m
Max. Speed	1.5 m/s

レンタル料金

1day	¥132,000 (税抜¥120,000)

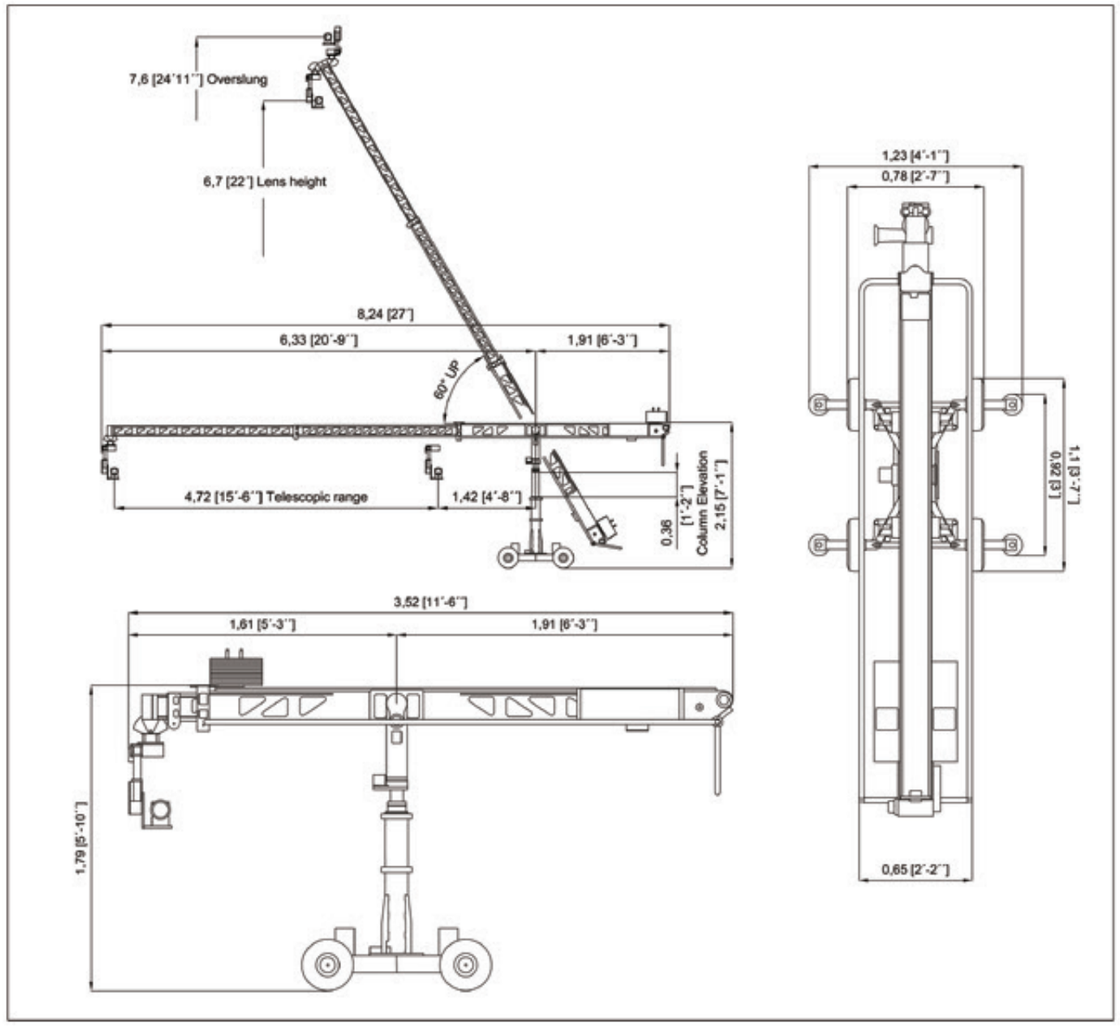

Foxy Pro

オペレーター

NEW

フォクシープロ

プラットフォームバージョンは1～4本組み、リモートバージョンは1～8本組みのバリエーションがあります。スピーディーなアームのセットアップが可能です。パンサードリーに載せてJibアームとしても使用出来ます。

全長	5.2 ～ 15.7 m
全幅	62 / 100 cm
最大搭載重量	25 ～ 250 kg
最大レンズ高	12.3 m

レンタル料金

1day	**¥66,000** (税抜¥60,000)

▶PDFで詳しく

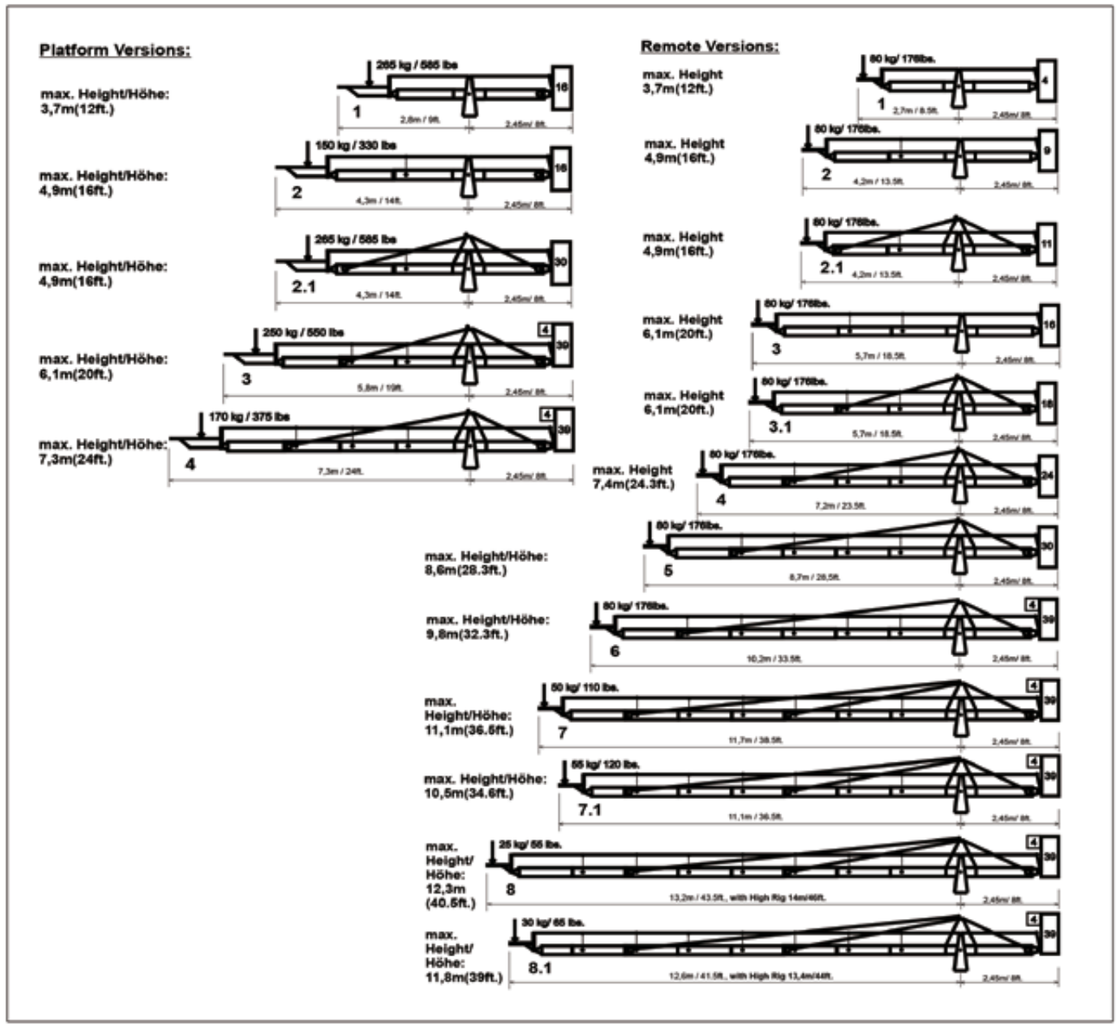

※オペレーター・車両料金別途

Foxy Advanced

オペレーター

フォクシーアドバンス

プラットフォームバージョンは1～4本組み、リモートバージョンは1～7本組みのバリエーションがあり、1.5mごとに調整が可能です。

全長	5.2 ～ 12.65 m
全幅	62 / 100 cm
最大搭載重量	70 ～ 250 kg
本体重量	192 ～ 318 kg (ウェイト別)
最大レンズ高	9.9 m

レンタル料金

1day	**¥ 66,000** (税抜¥60,000)

Foxy Crane

オペレーター

フォクシークレーン

プラットフォームバージョンは1～3本組み、リモートバージョンは1～5本組みのバリエーションがあります。
コンパクトかつ軽量で機動力に優れたクレーンです。

全長	5.2～11.5 m
全幅	62 / 100 cm
最大搭載重量	70～250 kg
本体重量	192～288 kg (ウエイト別)
最大レンズ高	8.5 m

レンタル料金

1day	**¥55,000** (税抜¥50,000)

CRANE
REMOTE HEAD
DOLLY
JIB SYSTEM
ISOLATOR
GIMBAL
TRACK
ROSTRUM
CARTONI
SLIDER
OTHERS
FAN
RAIN EFFECTS
SPECIAL EFFECTS

※オペレーター・車両料金別途

オペレーター

PEGASUS CRANE

ペガサスクレーン

PANTHER

マンモスベースを備えたペガサスクレーン。堅牢な作りで安定感のあるカメラワークを生み出します。5m、7m、9mクラスの中から高さが選べます。

全長	6.2～13 m
全幅（コンパクトベース）	1.2 m
全幅（マンモスベース）	1.7 m
最大搭載重量	70～250 kg
本体重量	370～630 kg (ウエイト別)
最大レンズ高	9.0 m

レンタル料金

1day
5Mクラス ¥55,000 (税抜¥50,000)
7Mクラス ¥66,000 (税抜¥60,000)
9Mクラス ¥77,000 (税抜¥70,000)
※9Mはリモートのみ

オペレーター

ABC CRANE 120

ABCクレーン 120

MovieTech

コンパクトな軽量小型クレーン。
長さは1～4本組みまでバリエーションがあります。
セットアップに時間がかかりません。

全長	4.44 ～ 9.48 m
最大搭載重量	25 kg
本体重量	83 kg
最大レンズ高	7.89 m

※三脚付属。
※リモートヘッドは別途となります。

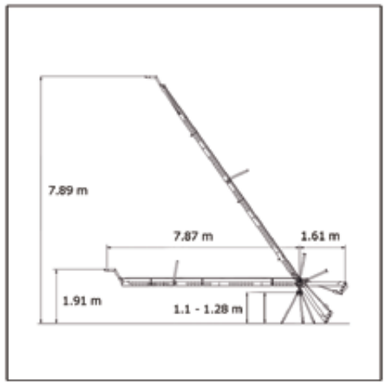

レンタル料金

1day ¥33,000 (税抜¥30,000)

02 REMOTE HEAD

REMOTE HEAD LINE UP

2軸

3軸

REMOTE HEADとは

カメラを各種クレーンの先端やスタジオ等の構造物に吊り下げ、パン・ティルト・回転・真俯瞰・ズーミング・フォローフォーカス等、カメラの持つ性能と、ヘッド自体の性能をリモート制御するシステムヘッド。
動きをメモリー出来て、機種によっても性能は様々である 。

※オペレーター・車両料金別途

MINI SCORPIO STABILIZED V HEAD

オペレーター NEW

ミニスコーピオスタビライズドVヘッド

新世代小型スタビライザーヘッド。上位モデルであるSCORPIO STABILIZED V HEADの原理を踏襲し、新型ジャイロ、新メカニズム、新ソフトウェアでの設計により、小型・軽量でありながら大容量・高水準のスタビライザーヘッドを実現しました。

最大搭載重量	20 kg
本体重量	20 kg
パン	360°
チルト	360°
ロール	+/- 45°

レンタル料金

1day **¥220,000** (税抜¥200,000)

SERVICE VISION

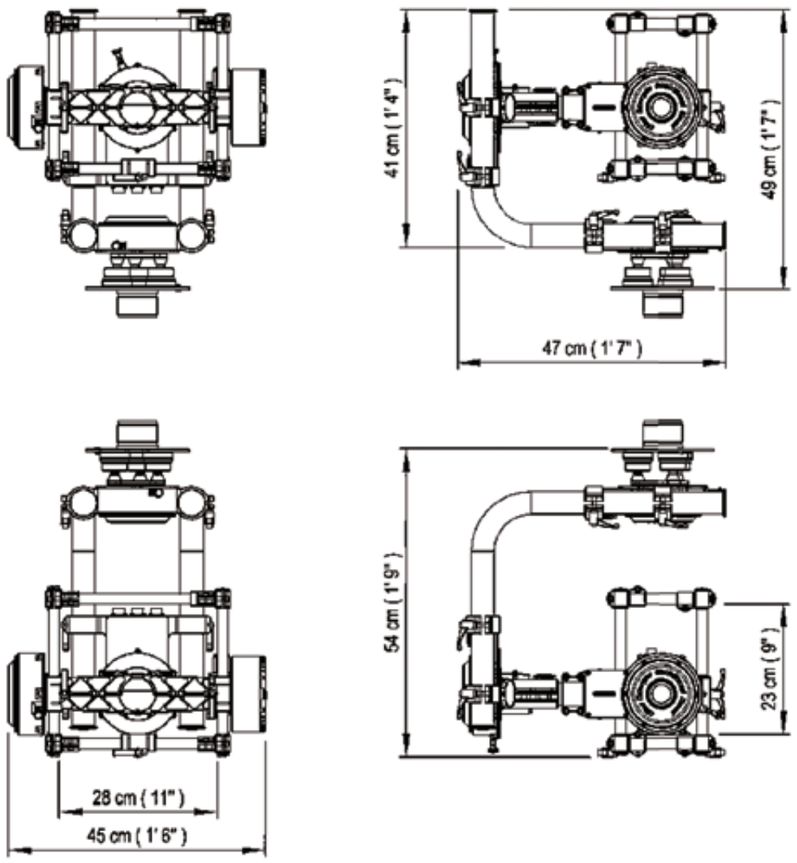

※オペレーター・車両料金別途

SERVICE VISION

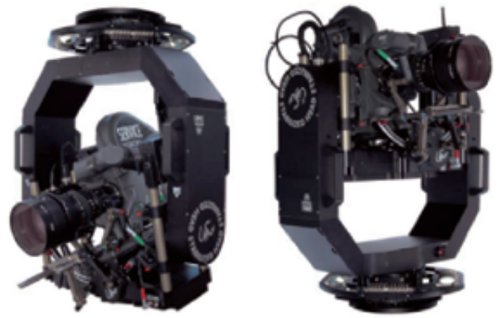

SCORPIO STABILIZED HEAD

オペレーター

スコーピオスタビライズドヘッド

堅牢な作りが特徴のスタビライズ機能付きヘッド。45kgまで搭載可能。複雑なセッティングなしで水平レベルを自動で保ち、安定したカメラワークを実現します。

最大搭載重量	45 kg
本体重量	40 kg
パン	360°
チルト	360°
ロール	+/- 30°

レンタル料金

1day **¥275,000** (税抜¥250,000)

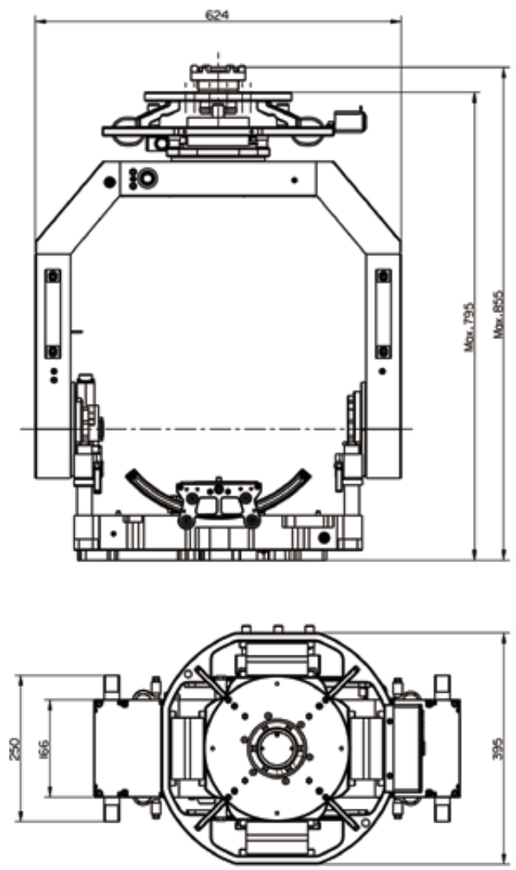

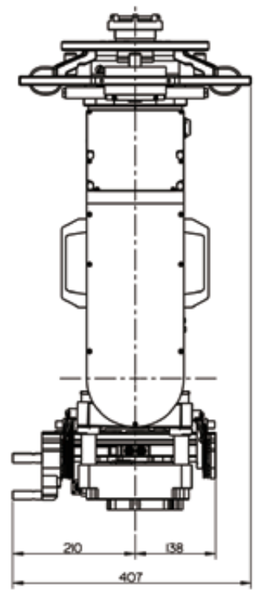

※オペレーター・車両料金別途

SCORPIO CLASSIC HEAD

オペレーター

スコーピオクラシックヘッド

2軸または3軸構造のヘッド。 耐荷重は60kgを誇ります(2軸)。
360°の連続した動きは映画やTVだけでなく、ミュージックビデオ制作でも重宝されるヘッドです。

最大搭載重量	[2軸] 60 kg [3軸] 45 kg
本体重量	[2軸] 24 kg [3軸] 42 kg
パン	360°
チルト	360°
ロール	360°

レンタル料金

1day [2軸] ¥110,000 (税抜¥100,000)
[3軸] ¥165,000 (税抜¥150,000)

SERVICE VISION

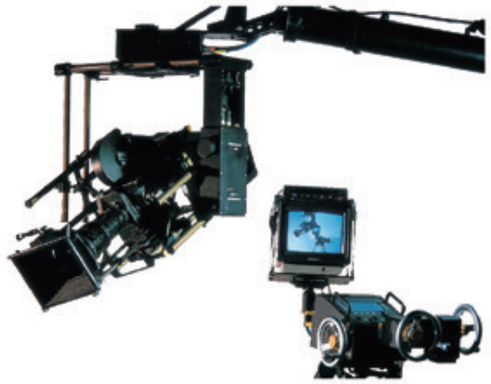

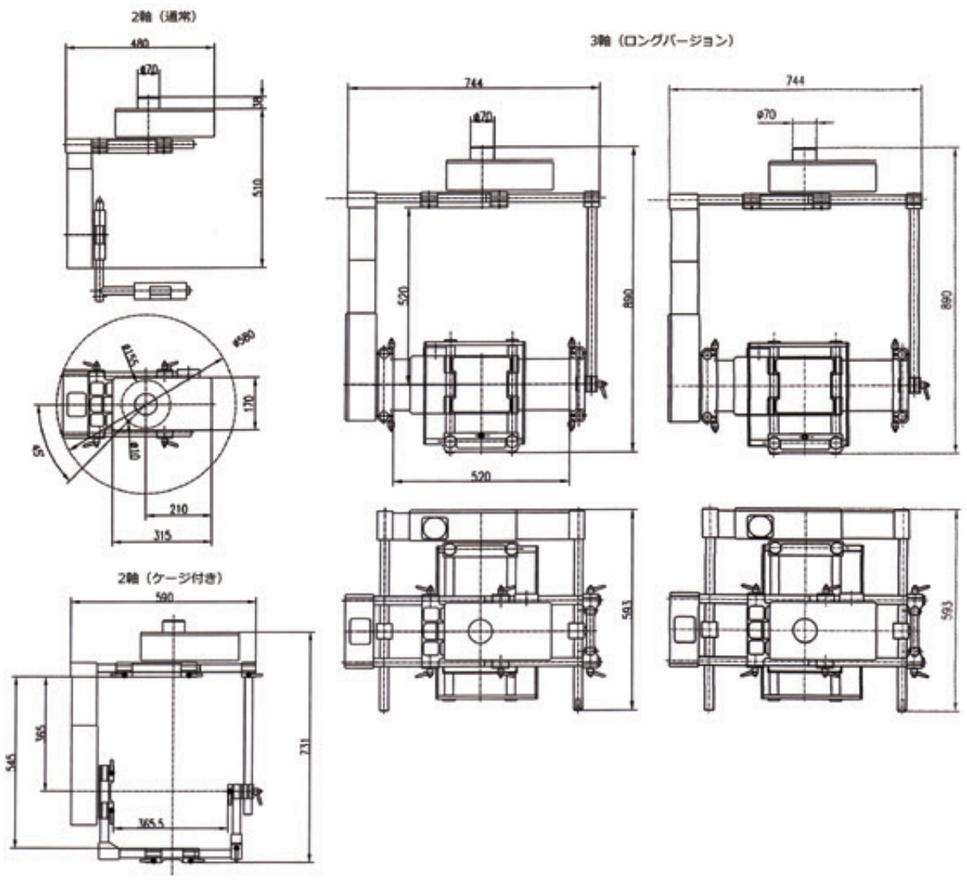

※オペレーター・車両料金別途

MINI SCORPIO HEAD

オペレーター

ミニスコーピオヘッド

Scorpio Classic Headから軽量化されコンパクトになった2軸または3軸ヘッド。
パンバーの操作性に優れています。

最大搭載重量	[2軸] 45 kg [3軸] 20 kg
本体重量	[2軸] 18 kg [3軸] 25 kg
パン	360°
チルト	360°
ロール	360°

レンタル料金

1day [2軸] ¥110,000 (税抜¥100,000)
[3軸] ¥132,000 (税抜¥120,000)

SERVICE VISION

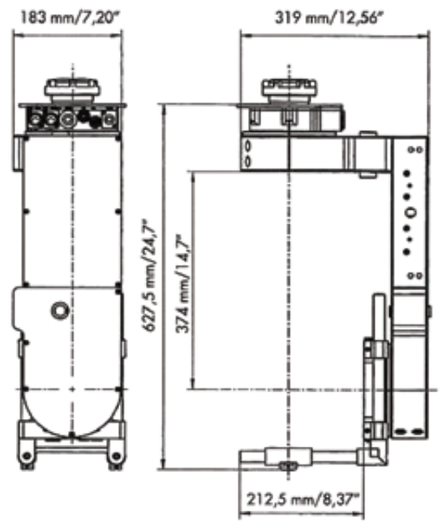

MINI SCORPIO EZ HEAD

オペレーター NEW

ミニスコーピオEZヘッド

Mini Scorpio Headと同じ技術を用いて設計された軽量2軸ヘッド。耐荷重45kgをキープしたまま本体重量を13.5kgまで軽減。2軸のモジュラーヘッドはツール不要で素早くサイズ変更が可能です。両軸の中央にケーブルを通すための穴が設計されています。

最大搭載重量	45 kg
本体重量	13.5 kg
パン	360°
チルト	360°
ロール	-

レンタル料金

1day	¥110,000 (税抜¥100,000)

SERVICE VISION

▶PDFで詳しく

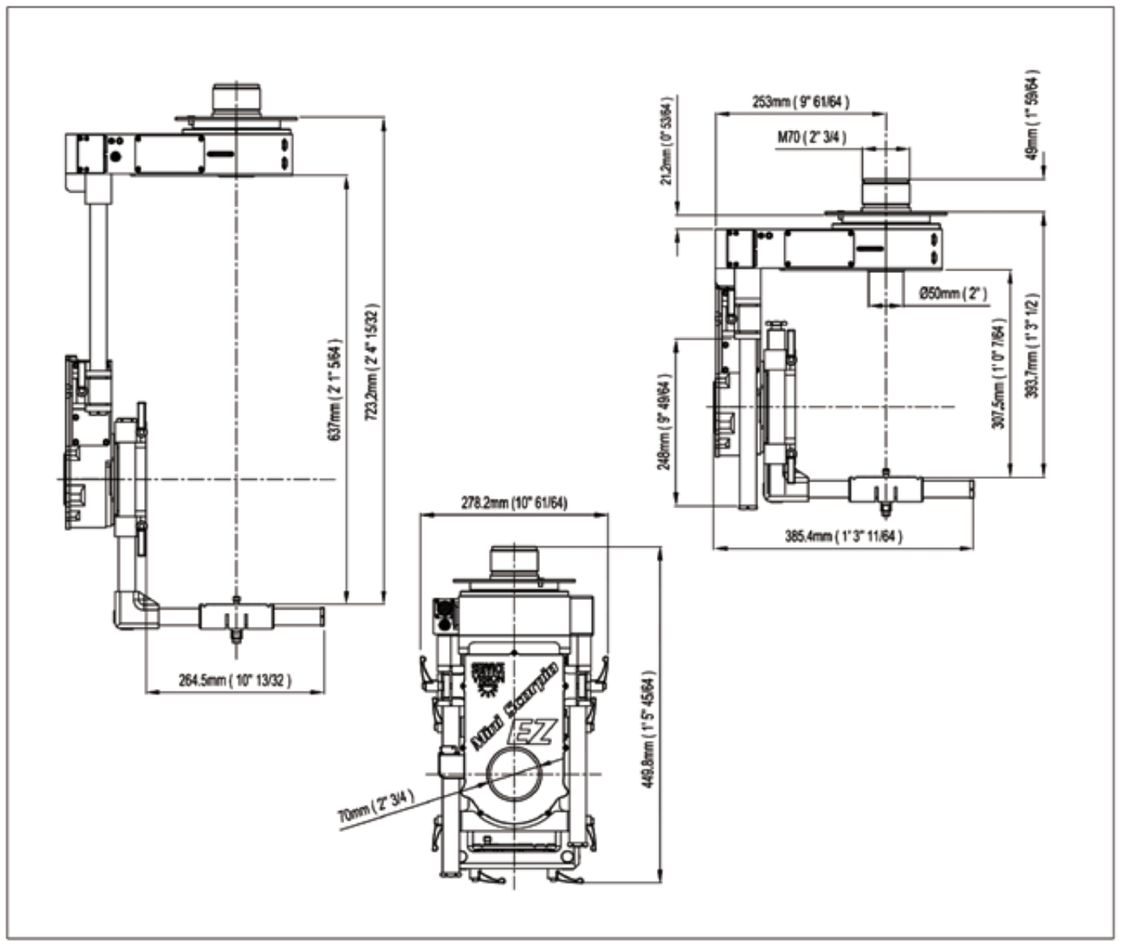

CRANE REMOTE HEAD DOLLY JIB SYSTEM ISOLATOR GIMBAL TRACK ROSTRUM CARTONI SLIDER OTHERS FAN RAIN EFFECTS SPECIAL EFFECTS

MICRO SCORPIO HEAD

オペレーター

マイクロスコーピオヘッド

Service Visionのスコーピオシリーズで最小の2軸ヘッド。軽量かつ様々な形に組み換え出来るのが特徴です。パンバー・ジョイステック対応。
カメラをオフセットして取り付けることも可能です。

最大搭載重量	25 kg
本体重量	6 ～ 9 kg
パン	360°
チルト	360°
ロール	-

レンタル料金

1day	¥77,000 (税抜¥70,000)

SERVICE VISION

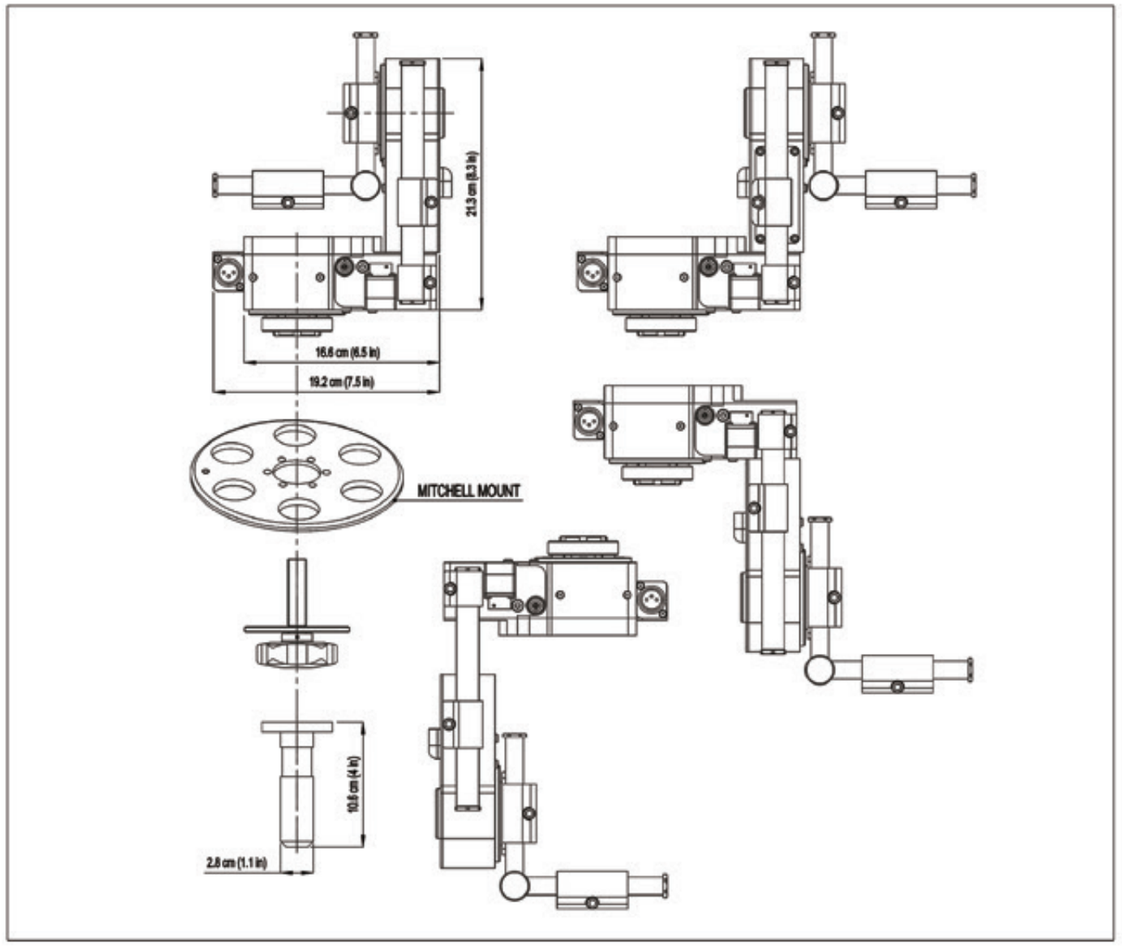

※オペレーター・車両料金別途

OPTION

オペレーター

Canon

CANON DEMAND

キヤノンデマンド

キヤノン・フジノン兼用レンズケーブルセット付属。延長ケーブルは20、30、50mをご用意しています。クランプ付属。

▼ズームデマンド（ZSD-300D）

コネクタ	20 pin
本体重量	1060 g

▼フォーカスデマンド（FPD-400D）

コネクタ	20 pin
本体重量	910 g

レンタル料金

1day	**¥5,500**（税抜¥5,000）

03 DOLLY

DOLLY LINE UP

電動コラム式ドリー

エアタイア式ドリー
（トラックホイール交換可能）

DOLLYとは

撮影中、カメラポジション変化の効果をメイン機能としたシステム。カメラマンが乗り、タイヤ付きの台車と支柱が一体で、基本操作は電動、又は油圧や空気圧で垂直に上下。専用アームを取り付けることにより小型クレーンとしても使用可能。小回りの利く移動車兼クレーン効果を演出できる。基本はレール移動となる。

GF-Primo Dolly

オペレーター

GFプリモドリー

電動リフト付きドリー。ワイヤレスコントロール搭載。ステアリングの切り替え(フロント/リア/クラブモードステア)がワンタッチで行えます。コラムの着脱や細かなスピード調整が可能です。
※基本アクセサリーとジブを含みます。

最大コラム高	140 cm
最小コラム高	70 cm
最大搭載重量	250 kg
本体重量	160 kg

レンタル料金

1day	¥110,000 (税抜¥100,000)

▶PDFで詳しく

GFM
Grip Factory Munich

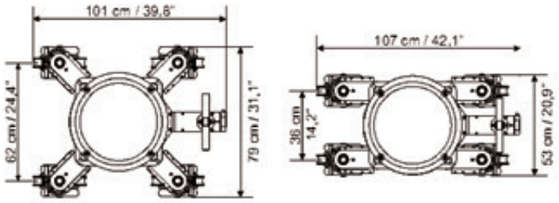

OPTION

GF-HiLo Swivel

GFハイロースイベル

GF-HiLo Swivelを取り付けることにより、ローアングル撮影を可能にします。
※価格はGF-Primo Dollyに含まれます。

最低高 [エクステンションチューブロング使用時]	16 cm
全長	73 cm
本体重量	3.2~5.14 kg

GF-Bangi

GFバンギ

GF-Bangi を取り付けることにより張り出し撮影を可能にします。
※価格はGF-Primo Dollyに含まれます。
※ロングパイプ 2mに組み換えも可能です。
(別途¥22,000 / Day がかかります)

全長	1700 cm
ストローク	750 cm
最大搭載量	40 kg
本体重量	20 kg

GF-Primo Jib

GFプリモジブ

ジブアームを取り付けることにより、ハイアングル撮影を可能にします。
※価格はGF-Primo Dollyに含まれます。

ローモードプラットフォーム高	33 ~ 176 cm
ハイモードプラットフォーム高	111 ~ 254 cm
最大搭載重量	[ジブアーム使用時] 250 kg [ハイローリグ使用時] 192 kg
本体重量	82.9 kg

※オペレーター・車両料金別途

NKL EQUIPMENT LIST 03 DOLLY

PANTHER

PANTHER CLASSIC PLUS

オペレーター
NEW

パンサークラシックプラス

電動リフト付きドリー。スピーディーなセッティングが可能。ステアリングの切り替え(二輪/四輪)がワンタッチで行えます。豊富なアクセサリーを組み合わせ、ハイからローまであらゆるカメラワークを生み出すことが出来ます。
※基本アクセサリーとジブを含みます。

最大コラム高	135 cm
最小コラム高	67.5 cm
最大搭載重量	250 kg
本体重量	114 kg

レンタル料金

1day	¥88,000 (税抜¥80,000)

PANTHER

PANTHER Dolly

オペレーター

パンサードリー

電動リフト付きドリー。ノーマルタイプとターンスタイルタイプからお選び頂けます。
※基本アクセサリーとジブを含みます。

最大コラム高	140 cm
最小コラム高	73 cm
最大搭載重量	250 kg
本体重量	89.5 kg

レンタル料金

1day	¥88,000 (税抜¥80,000)

※オペレーター・車両料金別途

MovieTech Magnum Dolly

オペレーター

マグナムドリー

MovieTech社の最も優れた電動ドリー。コラムの着脱が可能です。
※基本アクセサリーとジブを含みます。

最大コラム高	148 cm
最小コラム高	80 cm
最大搭載重量	300 kg
本体重量	140 kg

レンタル料金

1day	¥88,000 (税抜¥80,000)

PANTHER Mini Base

パンサーミニベース

コンビホイール
[スタジオタイヤ+トラックホイール] 使用。
ベースの幅を変更できます。

全幅（コンパクト）	90×90 cm
全幅（スリム）	52×80 cm
全幅（スタンダード）	80 cm
最大搭載重量	250 kg
本体重量	75 kg

レンタル料金

1day	¥11,000 (税抜¥10,000)

GF-Quad Dolly

GF - クアッドドリー

容易に切り替えが可能な3種類のステアリングモードにより、狭い場所でも使用出来ます。
※アクセサリーは別途となります。

全長	120 cm
全幅	74 cm
天板サイズ	90 cm × 74 cm
最大搭載重量	250 kg
本体重量	40 kg

レンタル料金

1day	¥11,000 (税抜¥10,000)

▶PDFで詳しく

Twister Dolly

NEW

ツイスタードリー

ステアリングモードの切り替えが可能。エアタイヤの操作性が抜群です。トラックホイールが装着されており、エアタイヤとの交換が不要です。
※アクセサリーは別途となります。

全長	116 cm
全幅（レール使用時）	86.5 cm
全幅（タイヤ使用時）	78.5 cm
天板サイズ	112 x 58.5 cm
最大搭載重量	270 kg
本体重量	80 kg

レンタル料金

1day	¥11,000 (税抜¥10,000)

Doorway Dolly

ドアウェイドリー

スタンダードなドリー。回転台を取り付けることも出来ます。
※アクセサリーは別途となります。

全長	120 cm
全幅	75 cm
天板サイズ	120 cm × 75 cm
最大搭載重量	250 kg
本体重量	25 kg

レンタル料金

1day	**¥14,300** (税抜¥13,000)

※オリジナルレール10m付。

Grip Dolly

グリップドリー

NKLオリジナルドリー。用途に合わせてサイズをお選び下さい。

▶Lサイズ	
全長	135 cm
全幅	75 cm
天板サイズ	110 cm × 75 cm
最大搭載重量	250 kg
本体重量	40 kg
▶Sサイズ	
全長	120 cm
全幅	75 cm
天板サイズ	90 cm × 75 cm
最大搭載重量	250 kg
本体重量	30 kg

レンタル料金

1day	**¥14,300** (税抜¥13,000)

※オリジナルレール10m付。

※画像はSサイズです。

CUSTOM EASY

OPTION

RAPTOR RICKSHAW 3

リキシャドリー

押し引き両対応の人力車型ドリー。人乗りの他にセットアップ使用も可能。チーズプレート状プラットフォームにアクセサリーを自由に配置出来ます。マウンティングキットとファットホイール付き。

全長(ハンドルを45°傾けた状態)	160 cm
全幅(スポークホイール)	75cm
全幅(ファットホイール)	103 cm
天板サイズ	74 cm × 58 cm
最大搭載重量	150 kg
本体重量	48 kg

レンタル料金

1day	単体 **¥24,750** (税抜¥22,500)
	Z Proセット **¥33,000** (税抜¥30,000)

※Z Pro単体は¥16,500/Day。
XY VibrationとMagnetは別途オプションで付属
(税込各¥5,500/Day)

▶PDFで詳しく

04 | JIB SYSTEM

JIB SYSTEM LINE UP

JIB SYSTEMとは

撮影中、カメラポジションに変化をもたらすためにカメラマンが操作する小型クレーンシステム。
室内などの限られたスペースでも使用することが出来る。

AEROCRANE

Aero Shooter

エアロシューター

頑丈なブロック式アームが特徴。垂直移動が可能です。ヘッド部分に60cmスライダー付き。
スライダー部分を外してエアロジブとしてもご使用頂けます(税込¥38,500/day)。

最大搭載重量	40 kg
本体重量	209 kg
アーム長	1525 ～ 2135 mm
スライド幅	600 mm

レンタル料金

1day	**¥44,000** (税抜¥40,000)

Straight Shoot'r オペレーター

ストレートシューター

ヘッド部分に60cmスライダー付きながら、安定感は抜群。垂直移動が可能です。カメラの上付け、下付けが可能です。
取り付け口はミッチェルタイプとなります。

全長	3100 mm
最大搭載重量	57 kg
本体重量	45 kg
アーム長	2010 mm

レンタル料金

1day	**¥33,000** (税抜¥30,000)

▶PDFで詳しく

GFM Grip Factory Munich

GF-Jib NEW

GFジブ

ミニジブのコンパクト性とクレーンの安定性を兼ね備えた伸縮式ジブ。
※写真の付属パーツは価格に含まれます。
※三脚は付属しません。

最大搭載重量	40～60 kg
本体重量	42 kg
フロントアーム長	1330 ～ 1880 mm
リアアーム長	480 ～ 1030 mm

レンタル料金

1day	**¥22,000** (税抜¥20,000)

GF-Tele Jib

GFテレジブ

※写真の付属パーツは価格に含まれます。
※三脚は付属しません。

最大搭載重量	30〜45 kg
本体重量	25 kg
フロントアーム長	1030 ～ 1560 mm
リアアーム長	370 ～ 540 mm

レンタル料金

1day	**¥16,500** (税抜¥15,000)

GFM Grip Factory Munich

▶PDFで詳しく

Mini Jib

ミニジブ

※ベースは別途になります。
※本体重量はオフセット（スプーン）とウエイトボックスを含みます。

最大搭載重量	45 kg
本体重量	33 kg
アーム長	1700 mm

レンタル料金

1day	**¥11,000** (税抜¥10,000)

EQRIPMENT

Mini Jib Short

ミニジブショート

※ベースは別途になります。
※本体重量はオフセット（スプーン）とウエイトボックスを含みます。

最大搭載重量	45 kg
本体重量	30 kg
アーム長	1000 mm

レンタル料金

1day	**¥11,000** (税抜¥10,000)

EQRIPMENT

Vario Jib

バリオジブ

PANTHER

汎用性の高いカメラジブアーム。ツールなしで長さ調整が可能です。
※エクステンション1m付属。

最大搭載重量	80 kg
本体重量	22 kg (ウエイト除く)
アーム長	1008〜1640 mm

レンタル料金

1day	**¥22,000** (税抜¥20,000)

length:
130 cm / 51"
max. payload:
80 kg / 176 lbs

length (extended):
194 cm / 76"
max. payload:
80 kg / 176 lbs

length (extended + 50 cm extention):
244 cm / 96"
max. payload:
50 kg / 110 lbs

Vario Jib Short

バリオジブショート

PANTHER

汎用性の高いカメラジブアーム。ツールなしで長さ調整が可能です。
※エクステンション50cm付属。

最大搭載重量	50 kg
本体重量	17 kg (ウエイト除く)
アーム長	460 ～ 620 mm

レンタル料金

1day	**¥16,500** (税抜¥15,000)

length:
67 cm / 51"
max. payload:
80 kg / 176 lbs

length (extended + 50 cm extention):
133 cm / 52"
max. payload:
50 kg / 110 lbs

※オペレーター・車両料金別途

Pro Jib
プロジブ

※三脚付属。

最大搭載重量	20 kg
本体重量	11.4 kg (ウエイト除く)
アーム長	1300 mm
ボール径	100Φのみ

レンタル料金

1day	**¥11,000** (税抜¥10,000)

MILLER Camera Support

Genie Jib
ジーニージブ

※三脚付属。

最大搭載重量	20 kg
本体重量	11 kg
アーム長	78 ～ 120 mm
ボール径	100Φのみ

レンタル料金

1day	**¥11,000** (税抜¥10,000)

EQUIPMENT

05 ISOLATOR

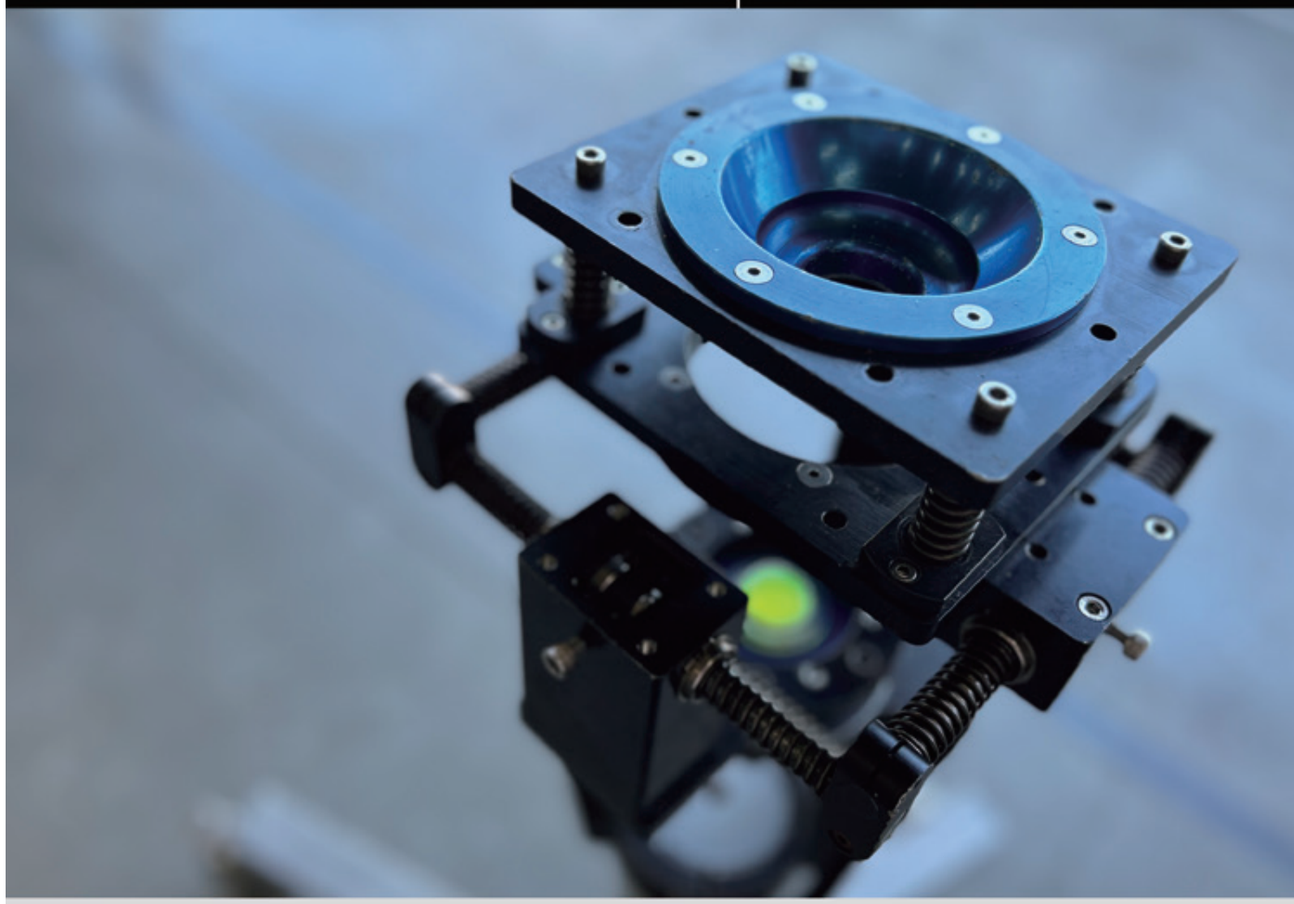

ISOLATOR LINE UP

アイソレータ150（2軸）

アイソレータ150（3軸）

アイソレータ100（2軸）

アイソレータ100（3軸）

ISOLATORとは

撮影時の映像のブレを抑える装置。カメラヘッドや、バズーカなどの支柱や三脚との間に装着する。
ドリーを用いる撮影や、乗り物からのショットに効果がある。

ISOLATOR 150

アイソレーター 150

▶3AXIS（3軸）	
サイズ	300×330×210 mm
最大搭載重量	50 kg
本体重量	15 kg

取り付け口は上部150・100 Φポール、
ミッチェルに変更できます。

レンタル料金

1day	**¥5,500**（税抜¥5,000）

▶2AXIS（2軸）	
サイズ	300×300×210 mm
最大搭載重量	50 kg
本体重量	14 kg

取り付け口は上下150Φポールとなります。

レンタル料金

1day	**¥3,300**（税抜¥3,000）

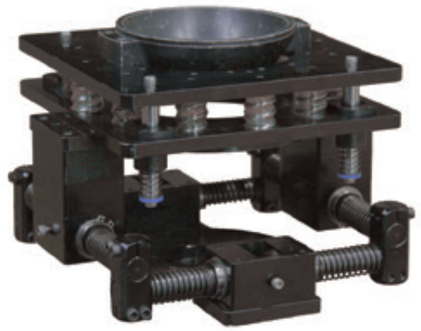

※画像は3軸です。

ISOLATOR 100

アイソレーター 100

▶3AXIS（3軸）	
サイズ	225×225×130 mm
最大搭載重量	25 kg
本体重量	4.5 kg

縦軸は2タイプあります。
(コイルスプリング / ゲル)

レンタル料金

1day	**¥5,500**（税抜¥5,000）

▶2AXIS（2軸）	
サイズ	225×230×130 mm
最大搭載重量	25 kg
本体重量	4 kg

取り付け口は上下100Φポールとなります。

レンタル料金

1day	**¥3,300**（税抜¥3,000）

※画像は3軸です。

05 ISOLATOR NKL EQUIPMENT LIST

AJ DAMPER

AJ ダンパー

新型アイソレーターがエアーバージョンにリニューアルしました。
横軸は復元力、縦軸はバネにかかる荷重調整が可能。
取り付け口は上部100・150Φポール、ミッチェル、
下部150Φポール、ミッチェルに変更できます。

サイズ	直径260×高さ300 mm
最大搭載重量	40 kg
本体重量	16 kg

レンタル料金

1day	**¥8,800**（税抜¥8,000）

CRANE
REMOTE HEAD
DOLLY
JIB SYSTEM
ISOLATOR
GIMBAL
TRACK
ROSTRUM
CARTONI
SLIDER
OTHERS
FAN
RAIN EFFECTS
SPECIAL EFFECTS

06 GIMBAL

GIMBAL LINE UP

スタビライザーシステム

サポートシステム

GIMBALとは

細かな振動だけでなく、大きなブレも補正する機材。動きながらでも滑らかな映像が撮影可能。またボディスーツに装着したスプリングアームが体の振動やブレを吸収しカメラに伝導しないサポートシステムもあり、TVCMやライブ、スポーツ中継などで多用されている。

RONIN 2

ローニン 2

デジタル3軸カメラジンバルシステム。幅広い種類のカメラに対応しており、クレーン、ドローン、ステディカムなど様々な機材と併用が可能です。
※DJI Force Pro付属。
※オプションでハンドホイールをご用意できます。

サイズ (カメラトレイのみ)	L245×W180×H165 mm
最大搭載重量	13.6 kg
本体重量	6.4 kg
パン	360 °
チルト	+/-135 °
ロール	+/-220°

レンタル料金

1day	**¥55,000** (税抜¥50,000)

▶PDFで詳しく

MōVI XL

オペレーター

MōVI XL

3軸電動ジンバルスタビライザーリモートヘッド。MIMICとMōVIコントローラーシステム、送信機（Futaba、Spektrum）と互換性があり、リモートでの操作が可能。Wi-Fi経由でiOS、Android、またはWindowsからも設定可能。

サイズ (カメラトレイのみ)	L399×W255×H289 mm
最大搭載重量	22.67 kg
本体重量	11.45 kg
パン	360 °
チルト	+90 °/-170 °
ロール	+/-90 °

▼セット内容
MōVI XL 本体・MIMIC・専用バッテリー4本
充電器・専用ケース
※オプションで専用バンパー追加可
(料金別途 ¥22,000 / Day)

レンタル料金

1day	**¥110,000** (税抜¥100,000)

MōVI Pro

オペレーター

MōVI Pro

3軸電動ジンバルブラシレスモータースタビライザー。M5、M10、M15でサポートしていた全てのカメラに対応したジンバルシステムです。ケーブル類のほとんどが内部配線となったリング一体型スタンドであらゆる角度からオペレートが可能です。

サイズ (カメラトレイのみ)	L196×W200×H175 mm
最大搭載重量	6.8 kg
本体重量	2.65 kg
パン	360 °
チルト	+90 °/-165°
ロール	+/-60 °

▼セット内容
MōVI Pro 本体・MIMIC・専用バッテリー4本
充電器・専用ケース
※オプションで専用有線パンバー追加可
(料金別途 ¥22,000 / Day)

レンタル料金

1day **¥60,500** (税抜¥55,000)

MōVI Pan Bar

オペレーター

パンバー

MōVIパンバーコントローラはMōVIで使用されるラジコンプロポ互換の機能を持ちながら、ジョイスティックによるパン・チルトの操作性を改良した機材です。
有線タイプ(MōVIXL,MōVIProのみ対応)は、無線接続が不安定な場所や無線禁止の場所でも使用できます。

電源：DC12V
機能：パンバーシステムでのパン・チルト操作、パンスピード調整、チルトスピード調整、ロール角度調整、マジェスティックリモート切り替え、パン・チルトフリースイッチ
データ送信：フタバ製2.4GHzラジコン送受信モジュール使用

レンタル料金

1day **¥33,000** (税抜¥30,000)
※MōVI同時レンタルの場合 **¥22,000** (税抜¥20,000)

MōVI XL,MōVI Pro用（有線）

MōVI M15,M10,M5用（無線）

Black Arm

オペレーター

ブラックアーム

ブラックアーム

デュアルブラック
※MōVI XLは付属しません。

ロール、チルト、垂直運動を安定させるための振動マウントを備えた3軸防振システムです。
車両等の乗り物からでも安定した撮影が行えます。

▶ブラックアーム	
最大搭載重量	32 kg
本体重量	7.5 kg

レンタル料金

1day **¥22,000** (税抜¥20,000)

▶デュアルブラック	
最大搭載重量	64 kg
本体重量	24 kg

※トランキライザー付属。

レンタル料金

1day **¥27,500** (税抜¥25,000)

RAPTOR Z Pro

ラプター ゼットプロ

スプリングと油圧ダンパーを介して調整可能な3軸防振システム。クイックリリース内蔵。
XY VibrationとMagnetは別途オプションで付属。
(各税込¥5,500/Day)

最大搭載重量	20 kg
本体重量	13 kg

レンタル料金

1day **¥16,500** (税抜¥15,000)

ARMOR - MAN 3 NEW

アーマーマン3

ジンバルスタビライザーのサポートシステム。ジンバルの重量を体の中心部に移動させ、腕の負担を大幅に軽減できます。MōVIやRONINをはじめ、様々なジンバルシステムと互換性があります。

最大搭載重量	45 kg
本体重量	14 kg

レンタル料金

1day	¥16,500 (税抜¥15,000)

TILTA

ARMOR - MAN 2

アーマーマン2

ジンバルスタビライザーのサポートシステム。腕の負担を軽減できます。MōVIをはじめ、様々なジンバルシステムと互換性があります。

最大搭載重量	5.4 ~ 21 kg
本体重量	8.5 kg

レンタル料金

1day	¥13,200 (税抜¥12,000)

TILTA

06 GIMBAL NKL EQUIPMENT LIST

Easyrig

EASYRIG VARIO5

イージーリグバリオ5

カメラ用ボディーサポート。
肩や腰の負担を軽減でき、長時間の手持ち撮影に最適です。

最大搭載重量	5~17 kg
本体重量	8 kg

レンタル料金

1day	¥13,200 (税抜¥12,000)

READYRIG™

Ready Rig GS ProArm

レディリグ GSプロアーム

ローニン2用サポートシステム。

最大搭載重量	18 kg
本体重量	6 kg
最大ブーム長	1.4 m
モニターマウント	1/4"-20、3/8"-16

レンタル料金

1day	¥8,800 (税抜¥8,000)

07 | TRACK

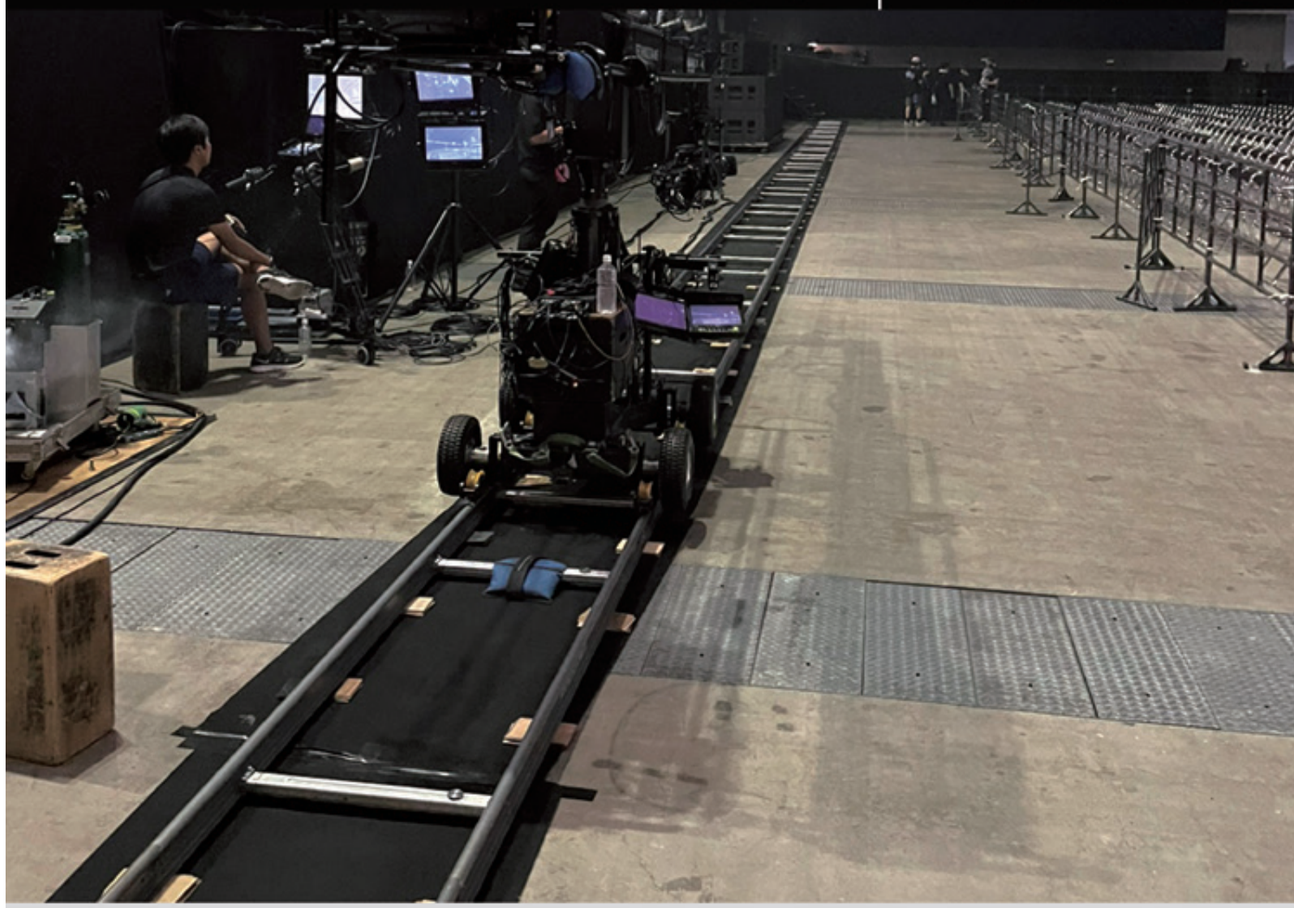

TRACK LINE UP

直線レール

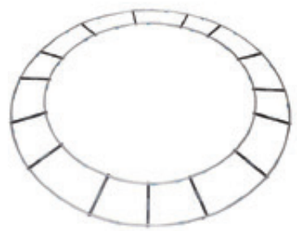

円形レール

TRACKとは

あらゆる撮影現場に欠かせないレール。
直線レールと円形レールの２タイプがあり、素材は丈夫なスチールと、軽いアルミの2種類がある。

オペレーター

Precision Vario Track

プレシジョン バリオレール

全長	100 / 200 / 300 cm
レール幅	62〜100 cm
材質	アルミニウム

レンタル料金

1day	1m	¥1,100 (税抜¥1,000)

Steel Curved Track

スチール円形レール

直径（外側）	3C / 5C / 6C / 10C
レール幅	62 cm
材質	スチール

レンタル料金

1day	3C/5C/6C 半円	¥11,000 (税抜¥10,000)
	3C/5C/6C 全円	¥22,000 (税抜¥20,000)
	10C 半円	¥22,000 (税抜¥20,000)

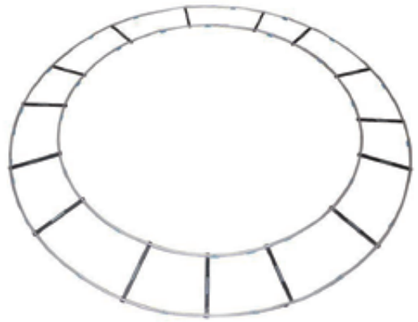

オペレーター

Precision Vario Curved Track

プレシジョン バリオ円形レール

直径（外側）	4C / 6C
レール幅	62 cm
材質	アルミニウム

レンタル料金

1day	4C 半円 2本	¥11,000 (税抜¥10,000)
	6C 半円 4本	¥11,000 (税抜¥10,000)
	6C 全円 8本	¥22,000 (税抜¥20,000)

Original Track

オリジナルレール

全長	200 cm
レール幅	62 cm
材質	アルミニウム

レンタル料金

1day		¥1,100 (税抜¥1,000)

Steel Track

スチールレール

全長	120 / 180 / 240 cm
レール幅	62 cm
材質	スチール

レンタル料金

1day	1m	¥1,100 (税抜¥1,000)

Original Curved Track

オリジナル円形レール

直径（外側）	6C
レール幅	62 cm
材質	アルミニウム

レンタル料金

1day	6C 円形 1本	¥2,200 (税抜¥2,000)
	6C 半円 5本	¥11,000 (税抜¥10,000)
	6C 全円 10.5本	¥22,000 (税抜¥20,000)

08 ROSTRUM

ROSTRUM LINE UP

イントレ

ラダーポッド

ROSTRUMとは

アルミフレームを使った折りたたみ式の足場。
カメラの足場の他、照明等の設置用にも使われる。

Intole（Rostrum）3

3尺イントレ

天板は木製となります。

サイズ	120×100×90 cm
本体重量	16 kg (フレームのみ)
耐荷重	300 kg

レンタル料金

1day	**¥2,200** (税抜¥2,000)

Intole（Rostrum）5

5尺イントレ

天板は木製となります。

サイズ	140×120×150 cm
本体重量	25 kg (フレームのみ)
耐荷重	300 kg

レンタル料金

1day	**¥4,400** (税抜¥4,000)

Ladder Pod

ラダーポッド

6段階調節（25cm間隔）。
取り付け口はユーロカップとなります。
※専用プラットホーム付属。

全長	220～380 cm
本体重量	35 kg
▶運搬時	
全高	220 cm
外周	150 cm

レンタル料金

1day	**¥11,000** (税抜¥10,000)

09 CARTONI

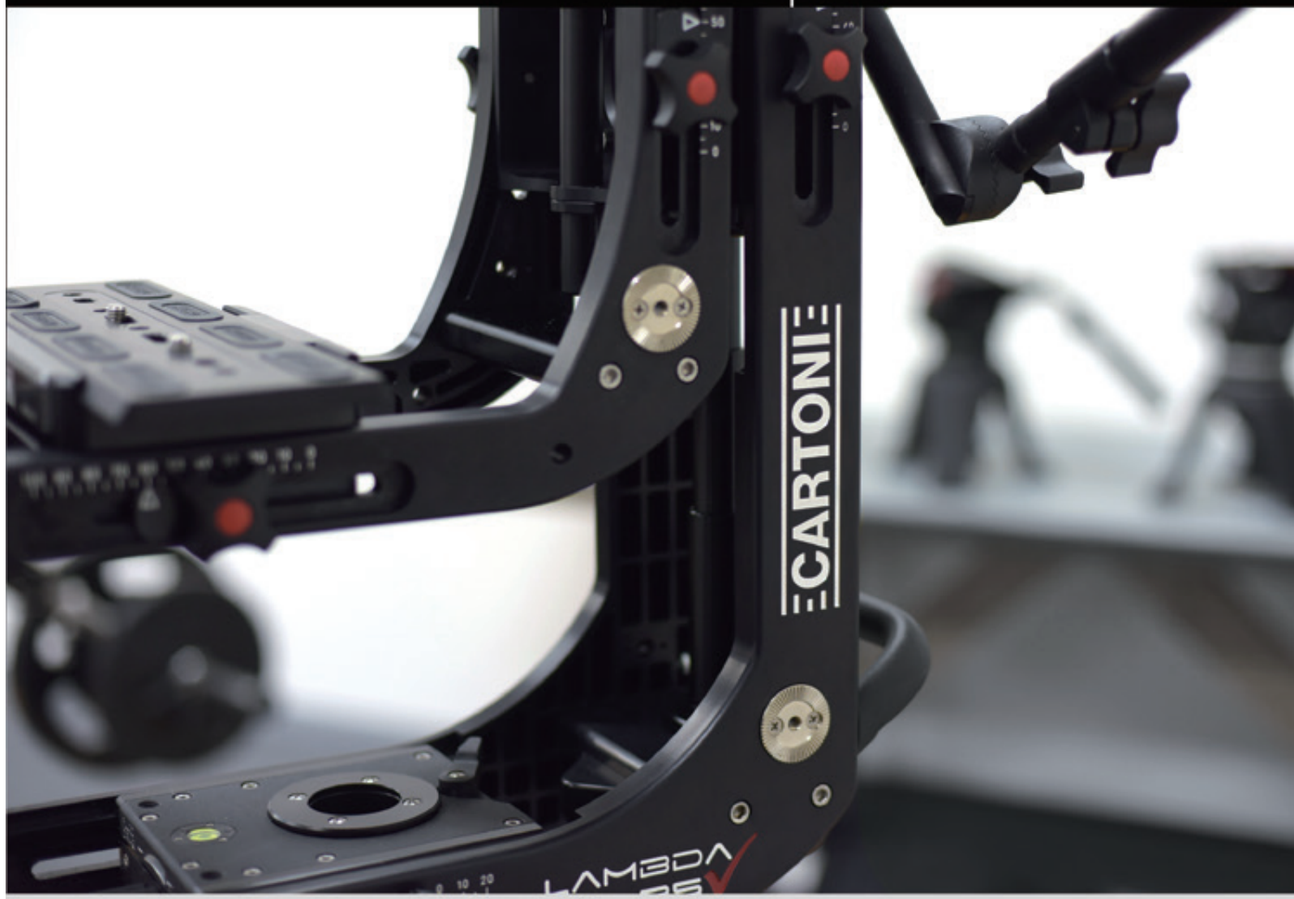

CARTONI LINE UP

ヘッド

ペデスタル

CARTONI とは

CARTONIは現在、イタリアの首都であるローマから5大陸65カ国に製品を輸出。カメラサポート技術における最先端技術を反映し、業界で最も幅広い製品ラインナップを提供しているブランド。

CARTONI Japan

NKLはCARTONIの正規販売店です。レンタルの他にも販売・修理・メンテナンスを承ります。
詳しくはCARTONI Japanページをご覧ください。

LAMBDA 25

ラムダ 25

CARTONIが誇る革新的なノーダルヘッド(Lambdaシリーズ）は、光軸と回転軸を合わせる事で旋回してもブレない撮影を実現。レンズ・カメラの焦点中心と回転中心軸の調整を容易にし、安定した上下左右の動きを可能にします。

最大搭載重量	［2軸］25 kg［3軸］20 kg
本体重量	［2軸］12 kg［3軸］18 kg
パン	360 °
チルト	360 °
タイプ	ノーダル

レンタル料金

1day 2軸 **¥16,500** (税抜¥15,000)
3軸 **¥27,500** (税抜¥25,000)

▶PDFで詳しく

LAMBDA HEAD

ラムダヘッド

パン、チルト、ロール操作が可能です。
クランク操作により各軸のバランス調整を行うためセッティングがスピーディーに行えます。

最大搭載重量	40 kg
本体重量	［2軸］21 kg［3軸］36.5 kg
パン	360 °
チルト	360 °
タイプ	360 °

レンタル料金

1day 2軸 **¥22,000** (税抜¥20,000)
3軸 **¥33,000** (税抜¥30,000)

SPIN HEAD

スピンヘッド

パン、チルトの操作が可能です。
カメラプレートを360°回転させてアングルを固定できます。

最大搭載重量	15 kg
本体重量	10 kg
パン	360 °
チルト	360 °
スピン	360 °

レンタル料金

1day **¥16,500** (税抜¥15,000)

Pedestal P20

ペデスタル P20

エアー圧による昇降システム採用。手動またはコンプレッサーでエアー圧をセットします。スタンダードポールアダプター付き。レール用スパイダーもご用意できます。※タイヤかレールをご指定下さい。

最大搭載重量	25 kg
本体重量	14 kg
最大圧力	13.0気圧 187psi
最低高	74 cm
最高高	161 cm

レンタル料金

1day **¥13,200** (税抜¥12,000)

▶PDFで詳しく

Pedestal P70＋

ペデスタル P70＋

エアー圧による昇降システムを採用。手動またはコンプレッサーでエアー圧をセットします。スタンダードポールアダプター付き。

最大搭載重量	70 kg
本体重量	28 kg
最大圧力	9.0気圧 125psi
最低高	75 cm
最高高	140 cm

レンタル料金

1day **¥16,500** (税抜¥15,000)

▶PDFで詳しく

10 SLIDER

SLIDER LINE UP

長さ可変タイプ

長さ固定タイプ

SLIDERとは

スライダーはブレることなく左右に平行移動しながら撮影でき、映像のバリエーションを増やすことが出来るアイテム。平らな面に置いて使うほか、三脚やライトスタンドに取り付けて使うこともできる。

GF-Slider

NEW 長さ固定タイプ

GFスライダー

レールには2.5cm間隔で3/8インチの穴が空いており、アクセサリーの取付けが可能。ボール、ユーロ、ミッチェルなど様々なマウントが取付けられます。

サイズ	1600 × 230 mm
最大搭載重量	80 kg
本体重量	12.6 kg
ミッチェルトラッキングキャリッジ付属時	約17.5 kg
150mmボウルトラッキングキャリッジ付属時	約18 kg
ボール径	100Φ / 150Φ

レンタル料金

1day **¥19,800** (税抜¥18,000)

Twin Dolly

NEW 長さ可変タイプ

ツインドリー

軽量ながら耐荷重60kgを実現し、汎用性抜群。
専用レール付属（80・100・120・150cm）。
オプションで230・300cmレール追加可。
※料金別途￥5,000/Day

サイズ（本体）	W428 × D400 × H135 mm
最大搭載重量	60 kg
本体重量	5.5 kg
ボール径	100Φ / 150Φ

レンタル料金

1day **¥22,000** (税抜¥20,000)

Tango Roller Slider

タンゴローラースライダー 長さ可変タイプ

100mmボウル付きカメラスライダー。
1本でのご使用も可能です。

サイズ（2本）	2000 × 230 mm
移動幅（2本）	1850 mm
最大搭載重量	15 kg
本体重量	11.5 kg
ボール径	100Φ

レンタル料金

1day **¥11,000** (税抜¥10,000)

MYT Slider

長さ固定タイプ

MYT WORKS

マイティースライダー

軽量で持ち運びに便利なポータブルスライダー。
7inchレッグでローポジション撮影も可能です。

サイズ	1235 × 290 mm
レール幅	229 mm
移動幅	864 mm
最大搭載重量	68 kg
本体重量	8.3 kg
ポール径	150Φ

レンタル料金

1day	**¥11,000** (税抜¥10,000)

▶PDFで詳しく

Silent Cat

長さ固定タイプ

サイレントキャット

カメラを上下に取り付け可能な無重量カメラスライダー。カメラ取り付け口はミッチェルか150Φポールタイプとなります。

サイズ	1270 x 254 mm
移動幅	940 mm
最大搭載重量	70 kg
本体重量	16.3 kg
パン	360°

レンタル料金

1day	**¥16,500** (税抜¥15,000)

11 OTHERS

OTHERS LINE UP

トラックドリー　POLECAM　ポータブル電源　電動自転車　他

その他の機材

メインの特機の他にも、軽量トラックドリー、ポーターグライド、POLECAM、ポータブル電源、電動自転車など個性豊かな機材を多数ラインナップ。

Dutti Dolly

デュティードリー

レールとスタンドを使って吊るし撮影も可能です。
昇降タワーは可動域63cmの滑らかな垂直移動と360°パンが特徴です。
※カラーはブラックです。
※天板には専用レールが付属します。
※天板・エレベーターは個別レンタルも可能です。
(¥11,000 / 1Day)

ボール径	100・150Φ 使用
天板サイズ	61×50.8×8.9 cm
天板最大搭載重量	362 kg
天板本体重量	11.3 kg
エレベーター高さ	101 cm
エレベーター最大搭載重量	23 kg
エレベーター本体重量	7.7 kg
エレベーター上下可動域	63 cm

レンタル料金

1day	**¥22,000** (税抜¥20,000)

▶PDFで詳しく

Dana Dolly

ダナドリー

75/100/150φヘッド対応の軽量トラックドリー。
ユニバーサルトラックエンド使用時はレール幅は30cmとなります。
※専用レールは別途となります。
(6本計3m相当¥3,300/ 1Day)
※ライト脚は別途となります(1本¥1,100 / 1Day)

ボール径	75・100・150Φ 使用
天板サイズ	35.6×25.5 cm
ケースサイズ	61×50×36 cm
最大搭載重量	45 kg
本体重量（ケース付）	21.5 kg

レンタル料金

1day	**¥5,500** (税抜¥5,000)

PORTA-GLIDE

ポーターグライド

直径3mの円形レール対応。スピーディーなトラックワークが可能です。

サイズ	775×170 mm
長さ	16 ホイール

レンタル料金

1day	**¥5,500** (税抜¥5,000)

Universal Rolling Spider

ユニバーサルローリングスパイダー

三脚用トライアングルドリー。
車輪を交換することによりレール使用可能。

サイズ（ケース付）	21×50×61 cm
キャスター径	11 cm
使用時	98 cm
本体重量（ケース付）	16 kg

レンタル料金

1day	**¥6,600** (税抜¥6,000)

JET LAUNCHER

ジェットランチャー

砂浜などでの機材運搬に効果的です。

サイズ	H1000×W750×L1150 mm
本体重量	40 kg
最大搭載重量	500 kg

レンタル料金

1day	**¥11,000** (税抜¥10,000)

POLECAM

ポールカム

リモートの付かないシンプルなスターターパック。
※ヘッドはナロータイプです。
※アーム1～3本組みの数値です。
　6本(7m)まで追加できます。
※本体重量は三脚を含みません。

最大搭載重量	1.8 kg
本体重量	16 kg
アーム長	1.5 ～ 3.7 m

レンタル料金

1day	**¥55,000** (税抜¥50,000)

OPTION

POLECAM Remote System

オペレーター

ポールカム リモートシステム

POLECAMの支柱部分にリモートヘッドを使用。支柱を中心に360°アームを振ることができます。カメラ雲台部分にもリモートヘッドが装備されており、カメラのパン&チルト操作も可能。ジョイスティックシステムにより操作を行います。
※ヘッドはナロータイプです。
※アーム1～3本組みの数値です。
　6本(7m)まで追加できます。
※本体重量は三脚を含みません。

最大搭載重量	1.8 kg
本体重量	40 kg
アーム長	1.5 ～ 3.7 m

レンタル料金

1day	**¥115,500** (税抜¥105,000)

▶PDFで詳しく

▶PDFで詳しく

IPS-3000A

ポータブル電源(3000A)

大容量ポータブルバッテリー。日本製。
テレスコピッククレーン専用電源として使用可能。
UPS機能(2P端子)使用時の出力容量は3口合計で1450Wです。
※3000W(丸端子)コンセントを使用する場合はバッテリー駆動のみとなります(UPS使用不可)。
▶使用時間の目安
100W 27時間、1500W 2時間、3000W 1時間

サイズ（キャスター含む）	508×368×645 mm
バッテリー容量	3000 Wh
本体重量	55 kg
出力（給電）	AC100V 50Hz(コンセント×4口)
電源（充電用）	AC100V 50/60Hz
充電時間	約6時間

レンタル料金

1day	**¥19,800** (税抜¥18,000)

IPS-1000AS

ポータブル電源(1000AS)

大容量ポータブルバッテリー。日本製。ソーラー充電対応(ソーラーパネルは別途)。UPS標準搭載。
▶使用時間の目安
100W 9時間、500W 2時間、1000W 1時間

サイズ（キャスター含む）	356×229×559 mm
バッテリー容量	1088 Wh
本体重量	26 kg
出力（給電）	AC100V 50Hz(コンセント×2口)
電源（充電用）	AC100V 50/60Hz
充電時間	約5時間

レンタル料金

1day	**¥13,200** (税抜¥12,000)

▶メーカーwebカタログで詳しく

ELECTRIC BICYCLE CD-1

電動自転車 CD-1

HNF NICOLAI

前乗り三輪。
アクセサリーが別途付属します。

サイズ	L2500 × W780 × H1200 mm
最大搭載重量	280 kg
本体重量	45 kg

レンタル料金

1day	¥27,500 (税抜¥25,000)

ADDMOTOR ELECTRIC BICYCLE

NEW

ADDMOTOR 電動自転車

ADDMOTOR

後ろ乗り三輪。
アクセサリーが別途付属します。

サイズ	L1860 × W800 × H1240 mm
最大搭載重量	204 kg
本体重量	34 kg

レンタル料金

1day	¥27,500 (税抜¥25,000)

GFM Grip Factory Munich

▶PDFで詳しく

GF-Grip Kit (Dolly Ver.)

グリップキット ドリー Ver

GF-Grip Kitは様々なサイズのバズーカベース、コンパクトドリー、ローリングスパイダーなどを用途に合わせて組み立てることができるマルチリグツールです。
※レールは別途となります。

全高	78～140 cm
本体重量	41 kg
天板サイズ	70×70 cm
レール幅	36.5～62 cm (最小値：21cm脚、最大値：41cm脚装着時)

※写真左のロングバズーカ装着時の参考値です。

レンタル料金

1day	¥11,000 (税抜¥10,000)

下記各種パーツについてはお問い合わせ下さい。

Extension legs : 41, 31, 21, 12 cm

GF-Grip Kit (Option)

グリップキットオプション

バズーカアジャスト
バズーカ10/20/30 (cm)
スタンダードオフセットボールアダプタ
3WAY Mitchell

全高	74～136 cm
本体重量	25 kg

※ロングバズーカ装着時の参考値です。

GF-Grip Kit (Extension legs)

グリップキットエクステンションレッグス

セット内容：
脚4種（41cm×4、31cm×3、21cm×4、12cm×2）センタープレート（ユーロアダプタ、ユーロクランプ）×各1、単管パイプ用21cm脚×2、単管パイプ用コネクタ×2、スタジオホイール×4、パッド付レベリングボルト×5。
※脚は3～5本まで装着可能。

本体重量（41cm）：	1.6 kg/本
（31cm）：	1.2 kg/本
（21cm）：	0.8 kg/本
（12cm）：	0.4 kg/本

▶装着例

12 | FAN

FAN LINE UP

中型送風機

大型送風機

ハンディタイプ

FANとは

風を起こすマシーン。エンジンタイプのものと電源タイプのものがある。
そよ風から暴風まで、使用する機材により演出効果が可能。

レンタルの際の注意点

※送風機の風速は測定場所により変動する場合があります。
※電源負荷に対し、モーターを使用している為アンペアが変動する場合があります。配線の容量にご注意下さい。

※送風機の風速は測定場所により変動する場合があります。
※オペレーター・車両料金別途

※送風機の風速は測定場所により変動する場合があります。
※電源負荷に対し、モーターを使用している為アンペアが変動する場合があります。
※オペレーター・車両料金別途

HURRICANE FAN

ハリケーンファン

オペレーター

高さ251cm、431馬力を誇る大型送風機。
最大風速は目安となり、測定場所や状況により変動する場合があります。

エンジン	4 cycle 7440 cc
最大風速	～40 m/s
	(屋外での連続使用時は約30 m/s)
最高出力	425 hp (431馬力)

レンタル料金

1day	**¥132,000** (税抜¥120,000)

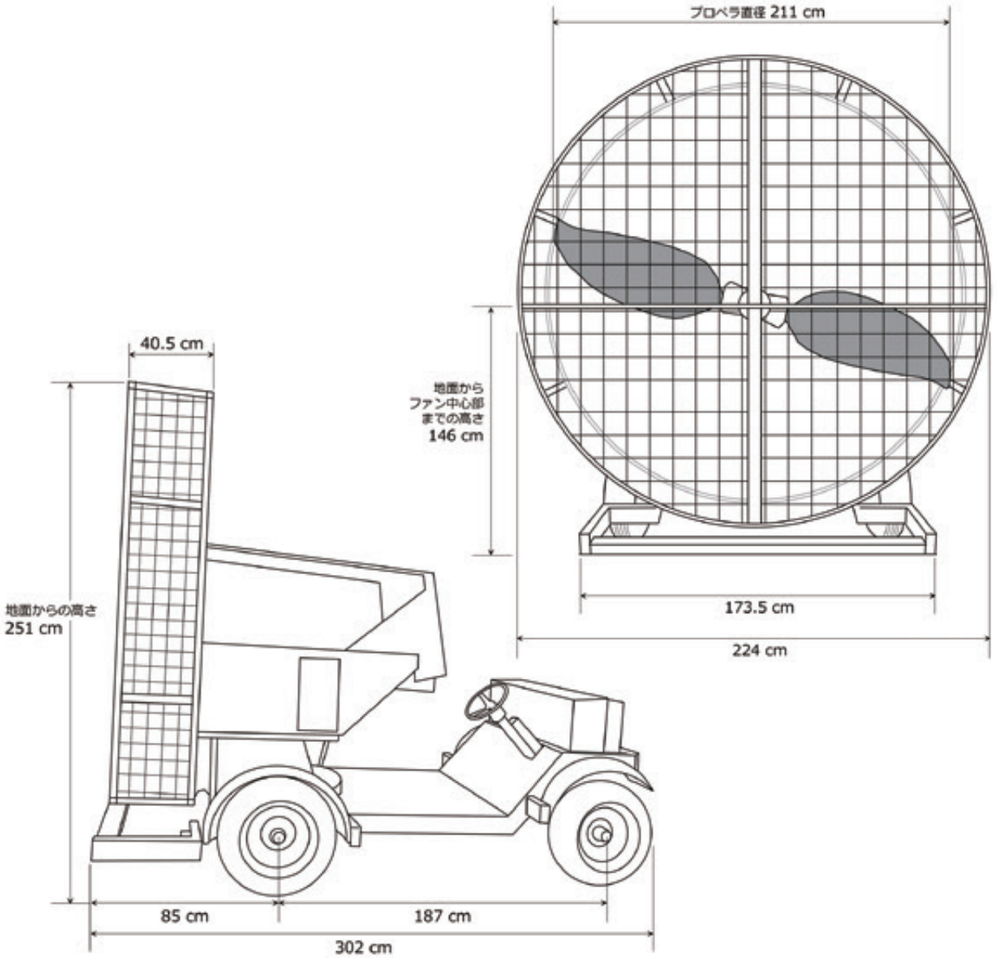

40HP FAN

オペレーター

40馬力ファン

一定風力での使用が可能です。
燃料はレギュラーガソリンを使用しています。

エンジン	4 cycle 3800 cc
最大風速	～20 m/s
最高出力	40馬力

レンタル料金

1day	**¥55,000** (税抜¥50,000)

オペレーター

PARAGLIDER FAN

パラグライダーファン

本体を背負うことが出来ます。土台フレームを使用した場合、上下の角度調整が可能です (左右は360°調整可能)。燃料は混合ガソリン100:1を使用。

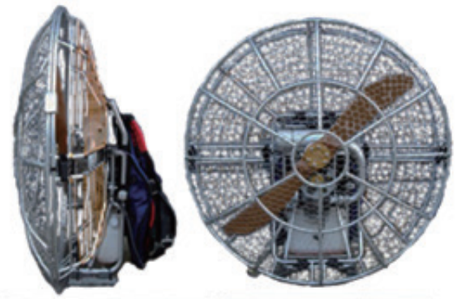

エンジン	2 cycle 200 cc
最大風速	～20 m/s
最高出力	20馬力

レンタル料金

1day	**¥27,500** (税抜¥25,000)

RE 5 FAN

RE 5 ファン

DMX内蔵タイプ。従来からサイズはそのままパワーアップしました。

電源電圧	AC200V 単相 (50/60 Hz)
消費電流	11.6A
最大風速	200-240V時17.5 m/s
本体重量	25.4 kg

レンタル料金

1day	**¥13,200** (税抜¥12,000)

※送風機の風速は測定場所により変動する場合があります。
※電源負荷に対し、モーターを使用している為アンペアが変動する場合があります。

RE 3 FAN

RE3ファン

DMX内蔵タイプ。

電源電圧	AC110-120 V (単相)
消費電流	14 A
最大風速	15 m/s
本体重量	22 kg

レンタル料金

1day	**¥8,800** (税抜¥8,000)

REEL EFX

RE 2 TURBO FAN

RE2ターボファン

DMX内蔵タイプ。
最大風速はメーカー公表値より算出。

電源電圧	AC110-120 V (単相)
消費電流	4 A
最大風速	7 m/s
本体重量	9 kg

レンタル料金

1day	**¥4,400** (税抜¥4,000)

REEL EFX

RE FAN

REファン

DMX内蔵タイプ。

電源電圧	AC110-120 V (単相)
消費電流	4 A
最大風速	7 m/s
本体重量	13 kg

レンタル料金

1day	**¥4,400** (税抜¥4,000)

REEL EFX

※送風機の風速は測定場所により変動する場合があります。
※電源負荷に対し、モーターを使用している為アンペアが変動する場合があります。
※オペレーター・車両料金別途

5HP FAN

オペレーター

5馬力ファン

直進するスポット性のある風を生み出します。
換気や排気等にも使用出来ます。防爆性にも優れています。

サイズ	673×522×505 mm
電源電圧	3.7kw 200 V 3相
最大風速	20 m/s
本体重量	55 kg

レンタル料金

1day	**¥5,500** (税抜¥5,000)

JET FAN

ジェットファン

必要風量が選べるスピードコントローラー付『オプション』スパイラルダクト。

サイズ	394×300×280 mm
電源電圧	100 V (単相)
最大風速	8 m/s
本体重量	15 kg

レンタル料金

1day	**¥3,300** (税抜¥3,000)

FULTA FAN

オペレーター

フルタファン

風量が多いタイプ。自然な風の演出に最適です。
最大風量はメーカー公表値です。

サイズ	W1350×D1100×H1270 mm
電源電圧	3.7kw 200 V 3相
最大風量	1500/1600 ㎥/min
本体重量	170 kg

レンタル料金

1day	**¥22,000** (税抜¥20,000)

CRANE REMOTE HEAD DOLLY JIB SYSTEM ISOLATOR GIMBAL TRACK ROSTRUM CARTONI SLIDER OTHERS FAN RAIN EFFECTS SPECIAL EFFECTS

※送風機の風速は測定場所により変動する場合があります。
※電源負荷に対し、モーターを使用している為アンペアが変動する場合があります。

Handy Blower

バッテリー式ハンディブロワ

バッテリ×2本・2口急速充電器付き。
最大風量はメーカー公表値です。

電源電圧	830～930 × 205 × 295 mm
消費電流	DC 36 V (リチウムイオンバッテリ)
最大風量	13.4 ㎥/min
本体重量	4.1 kg

レンタル料金

1day	**¥3,300** (税抜¥3,000)

13 RAIN EFFECTS

RAIN EFFECTS LINE UP

雨降らしセット

3tタンク車

噴霧器

***RAIN EFFECTS*とは**

撮影現場において、演出によっては天候のコントロールが求められる。
霧雨や小雨から広範囲の大雨まで、様々な雨演出に対応できる機材が存在する。

オペレーター

DRAIN PUMP CAR

3tタンク車

４ｔ車両に3ｔタンクをはじめとする雨機材一式を搭載。 撮影用として防音発電機を使用。
減圧調整ポンプにて、現場より100m離れて雨降らしが可能です。

車両サイズ　L614 × W223 × H230 cm

レンタル料金

1day　**¥110,000** (税抜¥100,000)

SPRAYER

噴霧器

霧雨から小規模な雨に最適。
ロングノズルで雨粒を微調整できて、持ち運びにも便利です。

レンタル料金

1day　手動 **¥5,500** (税抜¥5,000)
電動 **¥7,700** (税抜¥7,000)

手動

電動

RAIN SET

雨降らしセット

小規模～中規模な雨降らしができるセットです。

セット内容
100V水中ポンプ
吸管
1吋半ホース
竿＋竿ホースもしくはビニールホース

※タンク・ゼネは別途となります。

100V水中ポンプ	出力0.75 kw 全揚程11m 吐出量0.16 ㎥/min ※AC100 Vで使用可
吸管＋1吋半ホース	ホース1本5～15 m ※追加分サービス
竿＋竿ホース	初心者の方でも 簡単に雨降らしができます。
ビニールホース	先を指でつぶし降らせます。 竿よりも雨量と範囲が 広がります。

レンタル料金

1day　1本セット **¥8,800** (税抜¥8,000)
2本セット **¥16,500** (税抜¥15,000)
3本セット **¥22,000** (税抜¥20,000)

▶動画で詳しく

OPTION

TANK for RAIN SET

雨降らし用タンク

200L　300L　500L

レンタル料金

200 ℓ (92 × 60.4 × 58 cm)	1day **¥3,300** (税抜¥3,000)
300 ℓ (100 × 70.4 × 62 cm)	1day **¥3,300** (税抜¥3,000)
500 ℓ (111 × 84 × 79 cm)	1day **¥5,500** (税抜¥5,000)

14 | SPECIAL EFFECTS

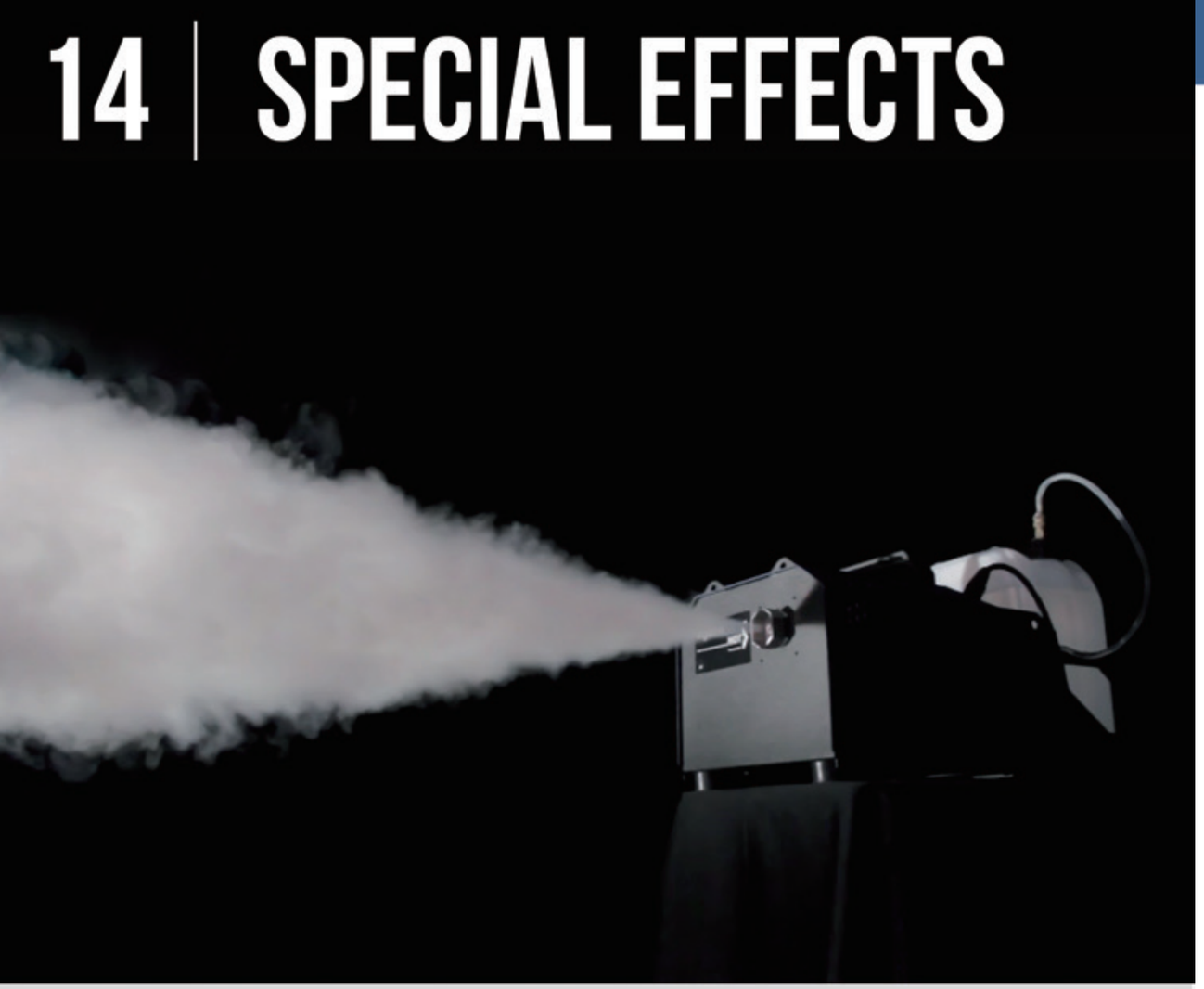

SPECIAL EFFECTS LINE UP

スモークマシン

スノーマシン

SPECIAL EFFECTSとは

人工的にスモークや雪を発生させる装置。照明・ レーザーなどの効果を高める。
コンサート、ライブ、演劇、映画などで使用されている。

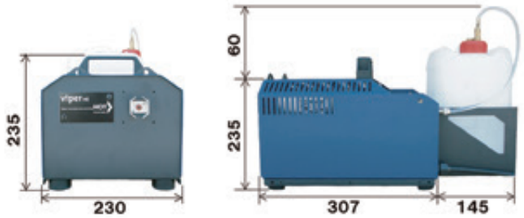

▶PDFで詳しく

Viper NT

バイパー NT

DMX内蔵タイプ。用途に応じて専用液が選べます。
・持続タイプ：スローフォグフルード
・スタンダードタイプ：レギュラーフォグフルード
・早く消えるタイプ：クイックフォグフルード
※専用液１本付。

サイズ	470×230×240 mm
電源電圧	120/60 Hz
本体重量	8.3 kg (ボトル別)
液消費量（最大出力時）	120 mℓ/min
（連続出力時）	35 mℓ/min
ボトル容量	5 ℓ
射出距離	15 m

レンタル料金

1day	**¥11,000** (税抜¥10,000)

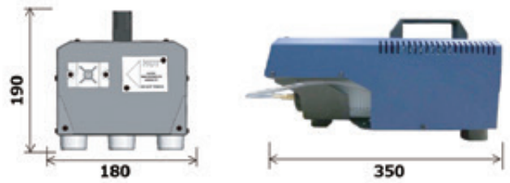

▶PDFで詳しく

Viper S

バイパー S

DMX内蔵軽量タイプ。専用液が選べます。
・持続タイプ：スローフォグフルード
・スタンダードタイプ：レギュラーフォグフルード
・早く消えるタイプ：クイックフォグフルード
※専用液１本付。

サイズ	350×180×190 mm
電源電圧	120/60 Hz
本体重量	5.4 kg (ボトル別)
液消費量（最大出力時）	60 mℓ/min
（連続出力時）	15 mℓ/min
ボトル容量	750 mℓ
射出距離	8 m

レンタル料金

1day	**¥11,000** (税抜¥10,000)

Unique 2.1

ユニーク 2.1

DMX内蔵タイプ。煙の演出だけでなく、ステージの照明やレーザー光線のビームを鮮明に写し出す効果を発揮します。発煙量・風量のコントロールが可能です。
※専用液１本付。

サイズ	470×250×250 mm
電源電圧	120/60 Hz
本体重量	8.7 kg (ボトル別)
ボトル容量	2ℓ

レンタル料金

1day	**¥13,200** (税抜¥12,000)

▶PDFで詳しく

FLUID

Viper Fluid

バイパースモークマシン専用液

バイパースモークマシン用。
LOOK社純正商品。
用途に応じてスモークが消えるスピードを選べます。

SLOW	[5L]	**¥9,680** (税抜¥8,800)
	[25L]	**¥33,000** (税抜¥30,000)
REGULAR	[5L]	**¥8,800** (税抜¥8,000)
	[25L]	**¥28,600** (税抜¥26,000)
QUICK	[5L]	**¥12,760** (税抜¥11,600)
	[25L]	**¥48,400** (税抜¥44,000)

Unique Fluid

ユニークヘイズマシン専用液

ユニークヘイズマシン用。
LOOK社純正商品。

[2L]	**¥7,700** (税抜¥7,000)
[10L]	**¥33,000** (税抜¥30,000)
[25L]	**¥57,200** (税抜¥52,000)

Tiny Fluid

タイニースモークマシン専用液

タイニースモークマシン用。
LOOK社純正商品。

[250ml]	**¥4,400** (税抜¥4,000)
[2L]	**¥19,800** (税抜¥18,000)

※LOOK純正フルードは成分の半分に水を使用した引火点の無い非危険物として、
危険物保安技術協会のデーターベースにも登録されている無色・無臭で人体にも安全な専用液です。

S-500 Snow Machine

S-500 スノーマシン NEW

大容量20Lのタンクを搭載したスノーマシン。
10mのホースを装備し、離れた場所や高い場所からの噴出が可能。専用液を使用することで擬似的に雪の演出効果を生み出します。
噴出量とファンを調節できる為、演出に合わせて幅広い表現が可能です。
※追加専用液￥11,000（税抜¥10,000）

※このパーツは付属しません。

サイズ	L592 x W551 x H651 mm
電源電圧	AC100V 50/60Hz
消費電流	780W
本体重量	37.2 kg
液消費量(最大出力時)	約400 ml/分

レンタル料金

1day	**¥18,700** (税抜¥17,000)

LITTLE BLIZZARD

リトルブリザード

リアルな雪の効果を演出するスノーマシン。
専用液を細かいムース状の粒にして噴出します。
使用状況に応じて専用液が3種類から選べます。
※専用液１本付。

サイズ	510×250×300 mm
電源電圧	120/60 Hz
消費電流	10 A
本体重量	14 kg
液消費量（最大出力時）	13 min/ℓ

レンタル料金

1day	**¥19,800** (税抜¥18,000)

FLUID

Basic Fluid for LITTLE BLIZZARD

リトルブリザード専用液

リトルブリザード用。
純正商品。

[4L]	**¥11,000** (税抜¥10,000)
[20L]	**¥46,200** (税抜¥42,000)

INFORMATION

NKLは各メーカーの代理店として販売・メンテナンス等も承っております。

契約代理店・主要取扱いメーカー

GFM Grip Factory Munich / CARTONI PROFESSIONAL CAMERA SUPPORT / BACKSTAGE EQUIPMENT / Look Solutions / matthews studio equipment / PANTHER / MovieBird / MYT WORKS / REEL EFX / FREEFLY / SUPERTECHNO / SERVICE VISION / FILMGEAR / MovieTech / AEROCRANE / kfxtechnology / EZUP

NKL SNS公式アカウント

Instagram　facebook　YouTube

COMPANY PROFILE
会社概要

会社名称	株式会社NKL
本社所在地	〒183-0005 東京都府中市若松町2-30-5 NKLビルディング
代表連絡先	TEL：042-358-0777　FAX：042-358-0790
ホームページ	https://www.nkl.jp
設立年月日	1980年12月9日
資本金	4,000万円
代表取締役	軽部 進一

▶Webで確認
（会社概要・沿革・作品歴）

社屋

サロン

機材庫

ACCESS MAP

京王線「多磨霊園」駅から徒歩8分
（甲州街道「若松町一丁目」信号を入る）